# TTK 125 S

# DE

**ORIGINALBETRIEBSANLEITUNG**
LUFTENTFEUCHTER

TROTEC

TRT-BA-TTK125S-TC2018-54-009-DE

## Inhaltsverzeichnis


**Hinweise zur Betriebsanleitung** ..... 2

**Sicherheit** ..... 2

**Informationen über das Gerät** ..... 5

**Transport und Lagerung** ..... 6

**Montage und Installation** ..... 6

**Bedienung** ..... 9

**Nachbestellbares Zubehör** ..... 11

**Fehler und Störungen** ..... 11

**Wartung** ..... 13

**Technischer Anhang** ..... 16

**Entsorgung** ..... 21

**Konformitätserklärung** ..... 21


## Hinweise zur Betriebsanleitung

### Symbole

**Gefahr**
Dieses Symbol weist darauf hin, dass Gefahren aufgrund von extrem entzündbarem Gas für Leben und Gesundheit von Personen bestehen.

**Warnung vor elektrischer Spannung**
Dieses Symbol weist darauf hin, dass Gefahren aufgrund von elektrischer Spannung für Leben und Gesundheit von Personen bestehen.

**Warnung**
Das Signalwort bezeichnet eine Gefährdung mit einem mittleren Risikograd, die, wenn sie nicht vermieden wird, den Tod oder eine schwere Verletzung zur Folge haben kann.

**Vorsicht**
Das Signalwort bezeichnet eine Gefährdung mit einem niedrigen Risikograd, die, wenn sie nicht vermieden wird, eine geringfügige oder mäßige Verletzung zur Folge haben kann.

**Hinweis**
Das Signalwort weist auf wichtige Informationen (z. B. auf Sachschäden) hin, aber nicht auf Gefährdungen.

**Info**
Hinweise mit diesem Symbol helfen Ihnen, Ihre Tätigkeiten schnell und sicher auszuführen.

**Anleitung beachten**
Hinweise mit diesem Symbol weisen Sie darauf hin, dass die Betriebsanleitung zu beachten ist.

Die aktuelle Fassung der Betriebsanleitung und die EU-Konformitätserklärung können Sie unter folgendem Link herunterladen:

TTK 125 S

https://hub.trotec.com/?id=39716

## Sicherheit

**Lesen Sie diese Anleitung vor Inbetriebnahme/Verwendung des Gerätes sorgfältig durch und bewahren Sie die Anleitung immer in unmittelbarer Nähe des Aufstellortes bzw. am Gerät auf!**

**Warnung**
**Lesen Sie alle Sicherheitshinweise und Anweisungen.**
Versäumnisse bei der Einhaltung der Sicherheitshinweise und Anweisungen können elektrischen Schlag, Brand und/oder schwere Verletzungen verursachen.
**Bewahren Sie alle Sicherheitshinweise und Anweisungen für die Zukunft auf.**
Dieses Gerät kann von Kindern ab 8 Jahren und darüber sowie von Personen mit verringerten physischen, sensorischen oder mentalen Fähigkeiten oder Mangel an Erfahrung und Wissen benutzt werden, wenn sie beaufsichtigt oder bezüglich des sicheren Gebrauchs des Gerätes unterwiesen wurden und die daraus resultierenden Gefahren verstehen.
Kinder dürfen nicht mit dem Gerät spielen. Reinigung und Benutzer-Wartung dürfen nicht von Kindern ohne Beaufsichtigung durchgeführt werden.

- Betreiben Sie das Gerät nicht in explosionsgefährdeten Räumen oder Bereichen und stellen Sie es nicht dort auf.
- Betreiben Sie das Gerät nicht in aggressiver Atmosphäre.
- Stellen Sie das Gerät aufrecht und standsicher auf tragfähigem Untergrund auf.
- Lassen Sie das Gerät nach einer Feuchtreinigung trocknen. Betreiben Sie es nicht im nassen Zustand.

- Betreiben oder bedienen Sie das Gerät nicht mit feuchten oder nassen Händen.
- Setzen Sie das Gerät keinem direkten Wasserstrahl aus.
- Stecken Sie niemals Gegenstände oder Gliedmaßen in das Gerät.
- Decken Sie das Gerät während des Betriebes nicht ab und transportieren Sie es währenddessen nicht.
- Setzen Sie sich nicht auf das Gerät.
- Das Gerät ist kein Spielzeug. Halten Sie Kinder und Tiere fern. Verwenden Sie das Gerät nur unter Aufsicht.
- Überprüfen Sie vor jeder Nutzung das Gerät, dessen Zubehör und Anschlussteile auf mögliche Beschädigungen. Verwenden Sie keine defekten Geräte oder Geräteteile.
- Stellen Sie sicher, dass alle sich außerhalb des Gerätes befindlichen Elektrokabel vor Beschädigungen (z. B. durch Tiere) geschützt sind. Verwenden Sie das Gerät niemals bei Schäden an Elektrokabeln oder am Netzanschluss!
- Der Netzanschluss muss den Angaben im Kapitel Technischer Anhang entsprechen.
- Stecken Sie den Netzstecker in eine ordnungsgemäß abgesicherte Netzsteckdose.
- Wählen Sie Verlängerungen des Netzkabels unter Berücksichtigung der Geräteanschlussleistung, der Kabellänge und des Verwendungszwecks aus. Rollen Sie Verlängerungskabel vollständig aus. Vermeiden Sie elektrische Überlast.
- Ziehen Sie vor Wartungs-, Pflege- oder Reparaturarbeiten an dem Gerät das Netzkabel aus der Netzsteckdose, indem Sie es am Netzstecker anfassen.
- Schalten Sie das Gerät aus und entfernen Sie das Netzkabel aus der Netzsteckdose, wenn Sie das Gerät nicht verwenden.
- Nutzen Sie das Gerät niemals, wenn Sie Schäden an Netzstecker oder Netzkabel feststellen.
  Wenn das Netzkabel dieses Gerätes beschädigt wird, muss es durch den Hersteller oder seinen Kundendienst oder eine ähnlich qualifizierte Person ersetzt werden, um Gefährdungen zu vermeiden.
  Defekte Netzkabel stellen eine ernsthafte Gefahr für die Gesundheit dar!
- Beachten Sie bei der Aufstellung die Mindestabstände zu Wänden und Gegenständen sowie die Lager- und Betriebsbedingungen gemäß dem Kapitel Technischer Anhang.
- Stellen Sie sicher, dass Lufteinlass und Luftauslass frei sind.
- Stellen Sie sicher, dass die Ansaugseite stets frei von Schmutz und losen Gegenständen ist.
- Entfernen Sie keine Sicherheitszeichen, Aufkleber oder Etiketten vom Gerät. Halten Sie alle Sicherheitszeichen, Aufkleber und Etiketten in einem lesbaren Zustand.
- Transportieren Sie das Gerät ausschließlich aufrecht und mit entleertem Kondensatbehälter bzw. Ablassschlauch.
- Vor Lagerung oder Transport entleeren Sie das angesammelte Kondensat. Trinken Sie es nicht. Es besteht Gesundheitsgefahr!

**Sicherheitshinweise für Geräte mit brennbarem Kältemittel**

- Stellen Sie das Gerät nur in Räumen auf, in denen sich eventuelle Kältemittelverluste nicht anstauen können.
- Stellen Sie das Gerät nur in Räumen auf, in denen sich keine Zündquelle (z. B. offene Flammen, ein eingeschaltetes Gasgerät oder ein Elektroheizer) befindet.
- Beachten Sie, dass das Kältemittel geruchlos ist.
- Installieren Sie das Gerät nur in Übereinstimmung mit den nationalen Installationsbestimmungen.
- Beachten Sie die nationalen Gasvorschriften.
- Installieren, bedienen und lagern Sie das Gerät TTK 125 S nur in einem Raum mit einer Fläche von mehr als 4 $m^2$.
- Verwahren Sie das Gerät so, dass keine mechanischen Schäden auftreten können.
- Beachten Sie, dass angeschlossene Rohrleitungen keine Zündquelle enthalten dürfen.
- R290 ist ein mit den europäischen Umweltvorschriften übereinstimmendes Kältemittel. Teile des Kühlkreises dürfen nicht perforiert werden.
- Beachten Sie die maximale Kältemittelfüllmenge in den technischen Daten.
- Nicht durchbohren oder anbrennen.
- Verwenden Sie keine anderen Mittel als die vom Hersteller empfohlenen, um den Abtauvorgang zu beschleunigen.
- Jede Person, die an dem Kältemittelkreislauf arbeitet, muss einen Befähigungsnachweis von einer Industrie-akkreditierten Stelle, die ihre Kompetenz im sicheren Umgang mit Kältemitteln anhand eines in der Industrie bekannten Verfahrens nachweist, vorweisen können.
- Servicearbeiten dürfen nur gemäß den Herstellervorgaben durchgeführt werden. Ist für die Wartungs- und Reparaturarbeiten die Unterstützung von weiteren Personen erforderlich, muss die im Umgang mit brennbaren Kältemitteln geschulte Person die Arbeiten ständig überwachen.

- Nicht belüftete Räume, in denen das Gerät installiert, betrieben oder gelagert wird, müssen so gebaut sein, dass eventuelle Kältemittelverluste sich nicht anstauen. So werden Brand- oder Explosionsgefahren vermieden, welche durch eine von Elektroöfen, Kochherden oder anderen Zündquellen verursachte Zündung des Kältemittels entstehen.
- Der gesamte Kältemittelkreislauf ist ein wartungsfreies, hermetisch geschlossenes System und darf nur von Fachbetrieben für Kälte- und Klimatechnik oder von Trotec gewartet bzw. in Stand gesetzt werden.

## Bestimmungsgemäße Verwendung

Verwenden Sie das Gerät ausschließlich zum Trocknen und Entfeuchten der Raumluft unter Einhaltung der technischen Daten.

Zur bestimmungsgemäßen Verwendung gehören:

- das Entfeuchten und Trocknen von:
  - Wohn-, Schlaf-, Dusch- und Kellerräumen
  - Waschküchen, Wochenendhäusern, Wohnwagen, Booten
- die ständige Trockenhaltung von:
  - Lagern, Archiven, Laboren, Garagen
  - Bade-, Wasch- und Umkleideräumen etc.

## Vorhersehbare Fehlanwendung

- Stellen Sie das Gerät nicht auf nassem bzw. überschwemmtem Untergrund auf.
- Legen Sie keine Gegenstände, wie z. B. Kleidungsstücke, auf das Gerät.
- Verwenden Sie das Gerät nicht im Freien.
- Nehmen Sie keine eigenmächtigen baulichen Veränderungen sowie An- oder Umbauten am Gerät vor.
- Eine andere Verwendung als die bestimmungsgemäße Verwendung gilt als vernünftigerweise vorhersehbare Fehlanwendung.

## Personalqualifikation

Personen, die dieses Gerät verwenden, müssen:

- sich der Gefahren bewusst sein, die beim Arbeiten mit Elektrogeräten in feuchter Umgebung entstehen.
- die Betriebsanleitung, insbesondere das Kapitel Sicherheit, gelesen und verstanden haben.

Wartungstätigkeiten, die das Öffnen des Gehäuses erfordern, dürfen nur von Fachbetrieben für Kälte- und Klimatechnik oder von Trotec durchgeführt werden.

## Sicherheitszeichen und Schilder auf dem Gerät

**Hinweis**

Entfernen Sie keine Sicherheitszeichen, Aufkleber oder Etiketten vom Gerät. Halten Sie alle Sicherheitszeichen, Aufkleber und Etiketten in einem lesbaren Zustand.

Folgende Sicherheitszeichen und Schilder sind auf dem Gerät angebracht:

**TTK 125 S**

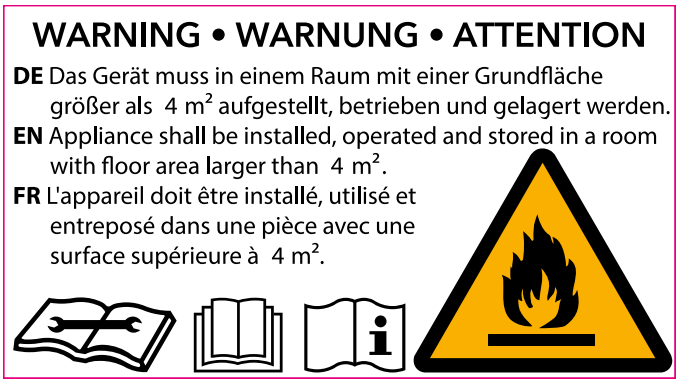


**Anleitung beachten**

Dieses Symbol weist Sie darauf hin, dass die Bedienungsanleitung zu beachten ist.

**Reparaturanleitung beachten**

Entsorgungs-, Wartungs- und Reparaturarbeiten am Kältemittelkreislauf dürfen nur gemäß den Herstellervorgaben und von Personen mit Befähigungsnachweis durchgeführt werden. Eine entsprechende Reparaturanleitung ist auf Anfrage beim Hersteller erhältlich.

## Restgefahren

**Gefahr**

**Natürliches Kältemittel Propan (R290)!**

H220 – Extrem entzündbares Gas.
H280 – Enthält Gas unter Druck; kann bei Erwärmung explodieren.

P210 – Von Hitze, heißen Oberflächen, Funken, offenen Flammen sowie anderen Zündquellen fernhalten. Nicht rauchen.
P377 – Brand von ausströmendem Gas: Nicht löschen, bis Undichtigkeit gefahrlos beseitigt werden kann.
P410+P403 – Vor Sonnenbestrahlung geschützt an einem gut belüfteten Ort aufbewahren.

**Warnung vor elektrischer Spannung**

Arbeiten an elektrischen Bauteilen dürfen nur von einem autorisierten Fachbetrieb durchgeführt werden!

**Warnung vor elektrischer Spannung**
Entfernen Sie vor allen Arbeiten am Gerät den Netzstecker aus der Netzsteckdose!
Berühren Sie den Netzstecker nicht mit feuchten oder nassen Händen.
Ziehen Sie das Netzkabel aus der Netzsteckdose, indem Sie es am Netzstecker anfassen.

**Warnung**
Von diesem Gerät können Gefahren ausgehen, wenn es von nicht eingewiesenen Personen unsachgemäß oder nicht bestimmungsgemäß eingesetzt wird! Beachten Sie die Personalqualifikationen!

**Warnung**
Das Gerät ist kein Spielzeug und gehört nicht in Kinderhände.

**Warnung**
Erstickungsgefahr!
Lassen Sie das Verpackungsmaterial nicht achtlos liegen. Es könnte für Kinder zu einem gefährlichen Spielzeug werden.

**Hinweis**
Betreiben Sie das Gerät nicht ohne eingesetzten Luftfilter am Lufteinlass!
Ohne Luftfilter wird das Geräteinnere stark verschmutzt, dadurch kann die Leistung gemindert und das Gerät beschädigt werden.

### Verhalten im Notfall

1. Schalten Sie das Gerät aus.
2. Trennen Sie im Notfall das Gerät von der Netzeinspeisung: Ziehen Sie das Netzkabel aus der Netzsteckdose, indem Sie es am Netzstecker anfassen.
3. Schließen Sie ein defektes Gerät nicht wieder an den Netzanschluss an.

## Informationen über das Gerät

### Gerätebeschreibung

Mithilfe des Kondensationsprinzips sorgt das Gerät für eine automatische Luftentfeuchtung von Räumen.

Der Ventilator saugt die feuchte Raumluft am Lufteinlass über den Luftfilter, den Verdampfer und den dahinterliegenden Kondensator an. Am kalten Verdampfer wird die Raumluft bis unter den Taupunkt abgekühlt. Der in der Luft enthaltene Wasserdampf schlägt sich als Kondensat bzw. Reif auf den Verdampferlamellen nieder. Am Kondensator wird die entfeuchtete, abgekühlte Luft leicht erwärmt und wieder ausgeblasen. Die so aufbereitete, trockenere Luft wird wieder mit der Raumluft vermischt. Aufgrund der ständigen Raumluftzirkulation durch das Gerät wird die Luftfeuchtigkeit im Aufstellraum reduziert.

Abhängig von der Lufttemperatur und der relativen Luftfeuchtigkeit tropft das kondensierte Wasser stetig oder nur während der periodischen Abtauphasen durch den integrierten Ablaufstutzen in den darunter befindlichen Kondensatbehälter. Dieser ist zur Messung des Füllstandes mit einem Schwimmer ausgestattet.

Optional kann das kondensierte Wasser mithilfe eines Schlauches am Kondensatanschluss abgeleitet werden.

### Gerätedarstellung

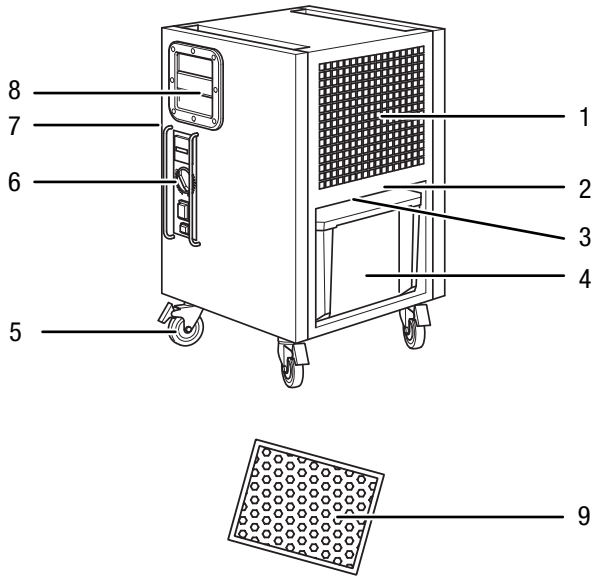


| Nr. | Bezeichnung |
|---|---|
| 1 | Lufteinlass |
| 2 | Anschluss für optionale Kondensatpumpe |
| 3 | Schlauchanschluss für Kondensatablassschlauch |
| 4 | Kondensatbehälter |
| 5 | Transportrollen |
| 6 | Bedienfeld |
| 7 | Luftauslass |
| 8 | Tragegriff |
| 9 | Luftfilter |

## Transport und Lagerung

**Hinweis**
Wenn Sie das Gerät unsachgemäß lagern oder transportieren, kann das Gerät beschädigt werden. Beachten Sie die Informationen zum Transport und zur Lagerung des Gerätes.

### Transport

Beachten Sie, dass ggf. zusätzliche Transportvorschriften für Geräte mit brennbarem Kältemittel bestehen. Die Anordnung der Ausrüstung oder die maximale Anzahl von Geräteteilen, die zusammen transportiert werden dürfen, ergibt sich aus den anzuwendenden Transportvorschriften.

Das Gerät ist zum leichteren Transport mit Transportrollen versehen.

Beachten Sie folgende Hinweise **vor** jedem Transport:

- Schalten Sie das Gerät aus.
- Ziehen Sie das Netzkabel aus der Netzsteckdose, indem Sie es am Netzstecker anfassen.
- Entleeren Sie das restliche Kondensat aus dem Gerät und dem Kondensatablassschlauch (siehe Kapitel Wartung).
- Benutzen Sie das Netzkabel nicht als Zugschnur.
- Rollen Sie das Gerät nur auf ebenen und glatten Flächen.

Beachten Sie folgende Hinweise **nach** jedem Transport:

- Stellen Sie das Gerät nach dem Transport aufrecht auf.

### Lagerung

Beachten Sie folgende Hinweise **vor** jeder Lagerung:

- Entleeren Sie das restliche Kondensat aus dem Gerät und dem Kondensatablassschlauch (siehe Kapitel Wartung).
- Ziehen Sie das Netzkabel aus der Netzsteckdose, indem Sie es am Netzstecker anfassen.
- Lassen Sie eventuelle Kondenswasserreste ablaufen.

Halten Sie bei Nichtbenutzung des Gerätes die folgenden Lagerbedingungen ein:

- Lagern Sie das Gerät nur in einem Raum mit einer Fläche von mehr als 4 $m^2$.
- Bewahren Sie das Gerät nur in Räumen auf, in denen sich keine Zündquelle (z. B. offene Flammen, ein eingeschaltetes Gasgerät oder ein Elektroheizer) befindet.
- trocken und vor Frost und Hitze geschützt
- in aufrechter Position an einem vor Staub und direkter Sonneneinstrahlung geschützten Platz
- ggf. mit einer Hülle vor eindringendem Staub geschützt
- Keine weiteren Geräte oder Gegenstände auf das Gerät stellen, um Beschädigungen am Gerät zu vermeiden

## Montage und Installation

### Lieferumfang

- 1 x Gerät
- 1 x Luftfilter
- 1 x Anleitung

### Gerät auspacken

1. Öffnen Sie den Karton und entnehmen Sie das Gerät.
2. Entfernen Sie die Verpackung vollständig vom Gerät.
3. Wickeln Sie das Netzkabel vollständig ab. Achten Sie darauf, dass das Netzkabel nicht beschädigt ist, und beschädigen Sie es beim Abwickeln nicht.

### Inbetriebnahme

Beachten Sie bei der Aufstellung des Gerätes die Mindestabstände zu Wänden und Gegenständen gemäß dem Kapitel Technischer Anhang.

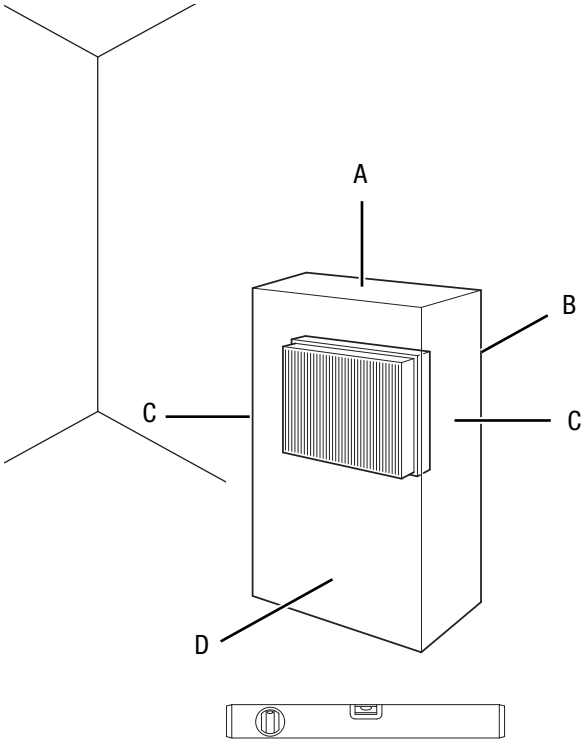


- Vor der Wiederinbetriebnahme des Gerätes überprüfen Sie den Zustand des Netzkabels. Bei Zweifeln an dessen einwandfreiem Zustand rufen Sie den Kundendienst an.
- Stellen Sie das Gerät nur in Räumen auf, in denen sich eventuelle Kältemittelverluste nicht anstauen können.
- Stellen Sie das Gerät nur in Räumen auf, in denen sich keine Zündquelle (z. B. offene Flammen, ein eingeschaltetes Gasgerät oder ein Elektroheizer) befindet.
- Stellen Sie das Gerät aufrecht und standsicher auf tragfähigem Untergrund auf.

- Vermeiden Sie Stolperstellen beim Verlegen des Netzkabels bzw. weiterer Elektrokabel, insbesondere bei Aufstellung des Gerätes in der Raummitte. Verwenden Sie Kabelbrücken.
- Stellen Sie sicher, dass Kabelverlängerungen vollständig aus- bzw. abgerollt sind.
- Halten Sie bei der Aufstellung des Gerätes ausreichend Abstand zu Wärmequellen ein.
- Achten Sie darauf, dass Vorhänge oder andere Gegenstände die Luftströmung nicht behindern.
- Bei der Aufstellung des Gerätes, insbesondere in nassen Bereichen, sichern Sie das Gerät bauseits über eine den Vorschriften entsprechende Fehlerstrom-Schutzeinrichtung (FI-Schutzschalter) ab.

**Luftfilter einsetzen**

**Hinweis**

Betreiben Sie das Gerät nicht ohne eingesetzten Luftfilter am Lufteinlass!
Ohne Luftfilter wird das Geräteinnere stark verschmutzt, dadurch kann die Leistung gemindert und das Gerät beschädigt werden.

- Stellen Sie vor dem Einschalten sicher, dass der Luftfilter installiert ist.

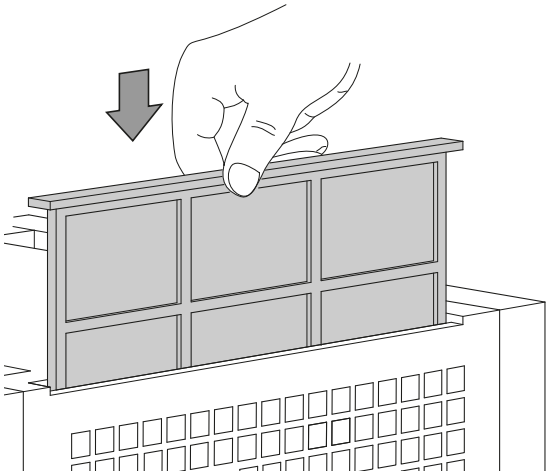

**Kondensatbehälter einsetzen**

- Vergewissern Sie sich, dass der Schwimmer im Kondensatbehälter richtig eingesetzt ist.
- Vergewissern Sie sich, dass der Kondensatbehälter leer und richtig eingesetzt ist.

**Installation der Kondensatpumpe (optional)**

**Info**

Betreiben Sie das Gerät mit Kondensatpumpe über die TTKwic-Schnittstelle zusammen mit dem Qube, sollte der Qube immer eingeschaltet und betriebsbereit sein, damit die Pumpe weiter arbeitet.
Fördert die interne Pumpe des Qubes nicht, kann das gesammelte Kondensat im Qube wieder durch die Saugschläuche aus dem Behälter zurück in den Boden laufen.

1.

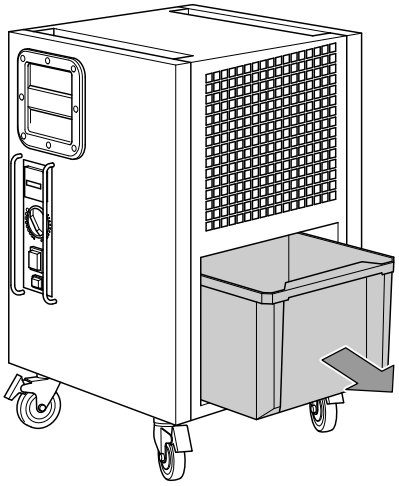

2.

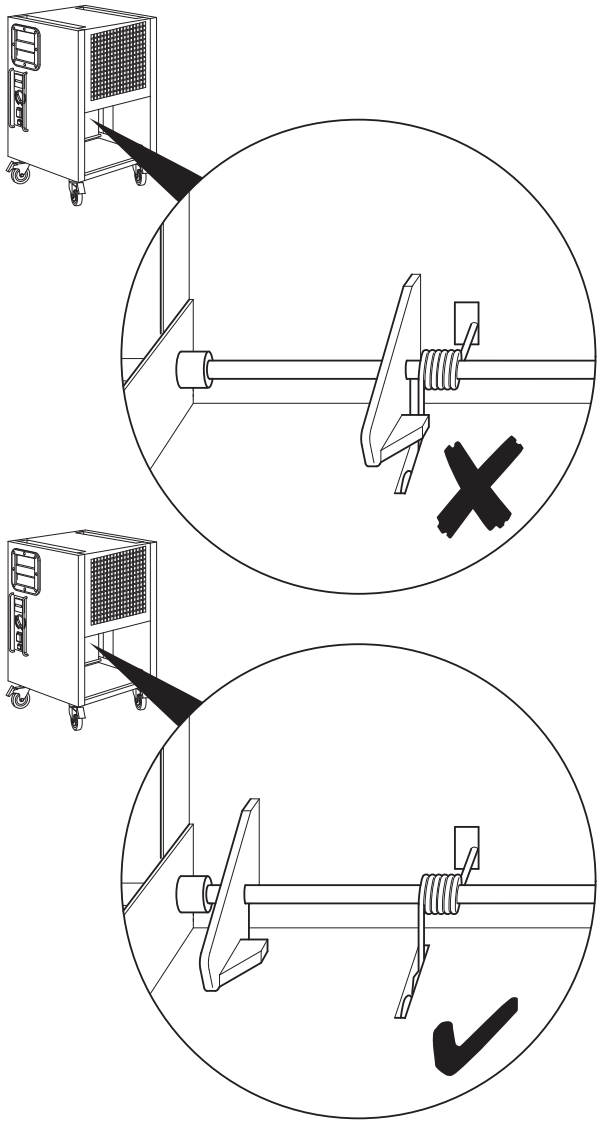

3.

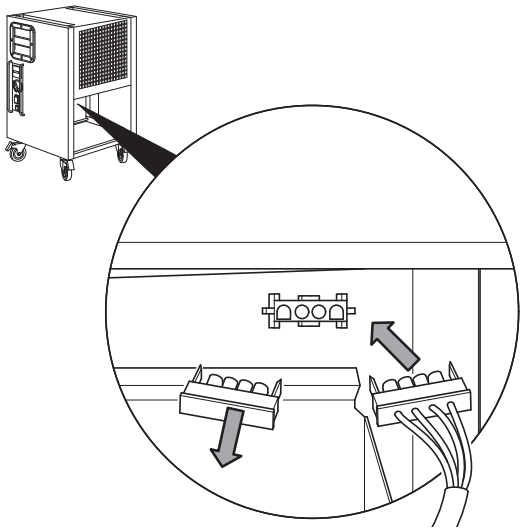

4.

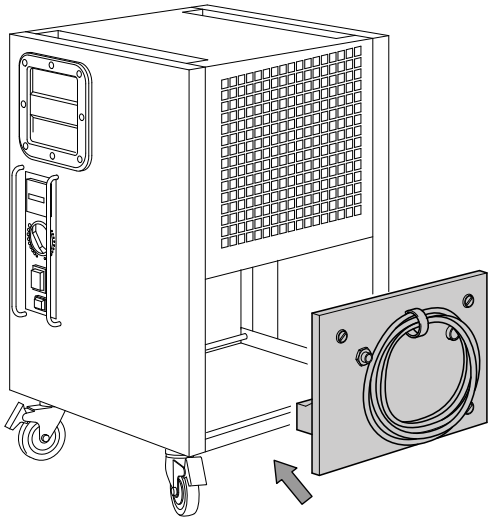

5.

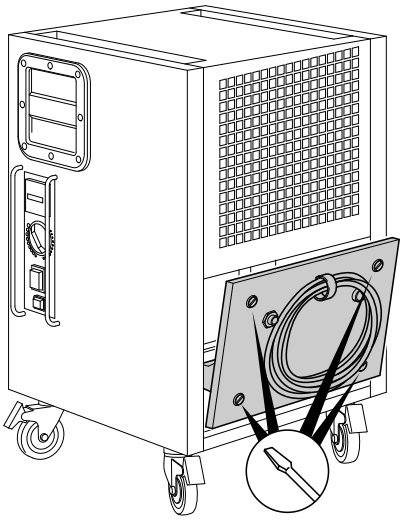

6.

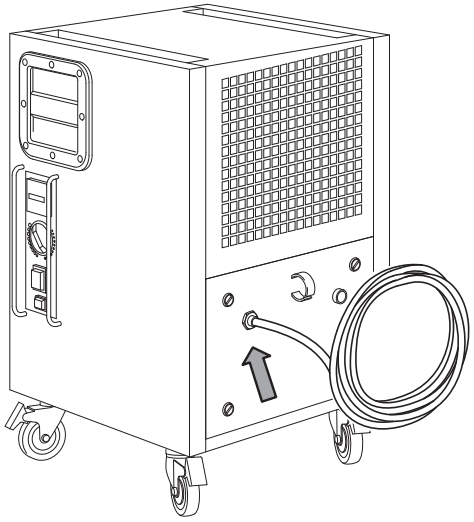

7.

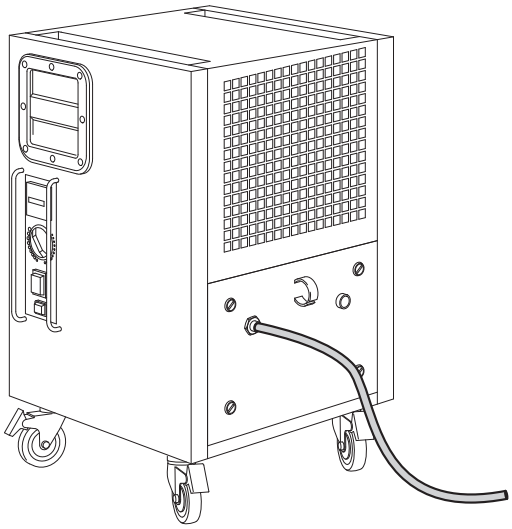

### Netzkabel anschließen

- Stecken Sie den Netzstecker in eine ordnungsgemäß abgesicherte Netzsteckdose.

## Bedienung

### Bedienfeld

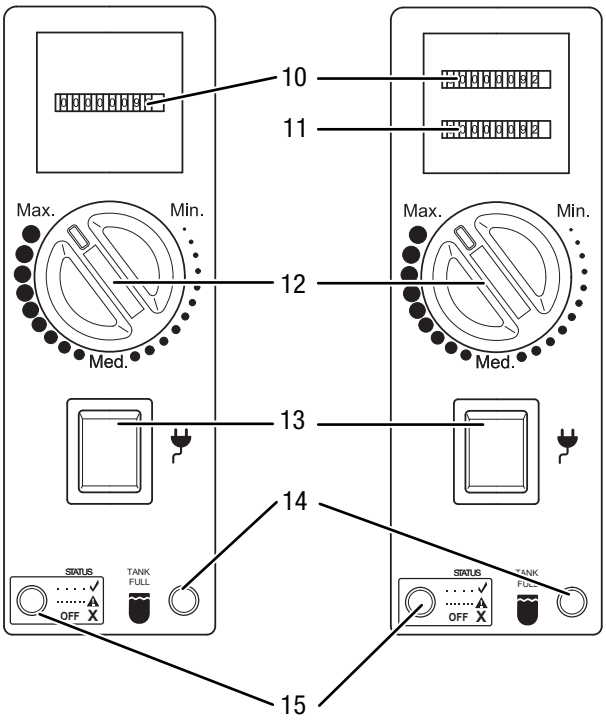


| Nr. | Bezeichnung | Bedeutung |
|---|---|---|
| 10 | Betriebsstunden-zähler | Anzeige für Betriebsstunden |
| 11 | Kilowattstunden-zähler, MID-zertifiziert (optional) | Anzeige für Energieverbrauch |
| 12 | Drehschalter | Auswahl relative Raumluftfeuchtigkeit |
| 13 | Netzschalter | Gerät ein- und ausschalten; Leuchtet, wenn das Gerät eingeschaltet ist |
| 14 | LED *Kondensatbehälter* | Wird bei vollem oder nicht richtig eingesetztem Kondensatbehälter angezeigt |
| 15 | LED *Status* | Zeigt Betriebsstatus und Fehlermeldungen an |

Das Gerät ist optional mit einem Bedienelement mit Dualzähler erhältlich (siehe Abbildung oben rechts). Der Dualzähler erfasst die Betriebsstunden und den Energieverbrauch und ist nach MID (Measuring Instruments Directive - Richtlinie 2004/22/EG) zertifiziert. Die kWh-Anzeige ist ab Werk geeicht und kann für eine Verrechnung verwendet werden. Kontaktieren Sie hierzu Ihren Trotec-Kundenservice.

Die LED *Status* (15) blinkt einmal pro Sekunde im normalen Betrieb. Sollte diese schneller blinken oder dauerhaft bzw. gar nicht aufleuchten, liegt eventuell eine Störung vor, siehe Kapitel Fehler und Störungen.

### Kondensatpumpe (optional)

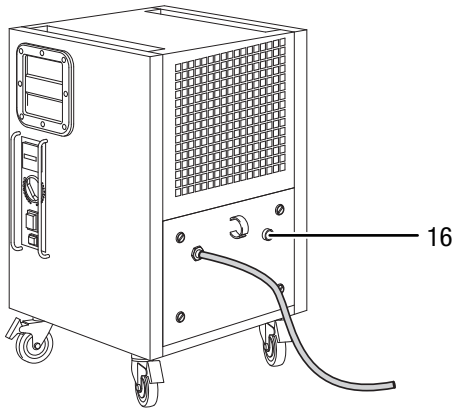


| Nr. | Bezeichnung | Bedeutung |
|---|---|---|
| 16 | Taste *Kondensatpumpe* | Kondensatpumpe ein- und ausschalten zur Restwasserentleerung |

Das Gerät kann optional mit einer Kondensatpumpe betrieben werden (siehe Kapitel Installation der Kondensatpumpe (optional)). Kontaktieren Sie hierzu Ihren Trotec-Kundenservice.

### Gerät einschalten

1. Vergewissern Sie sich, dass der Kondensatbehälter leer und richtig eingesetzt ist. Andernfalls funktioniert das Gerät nicht!
2. Stecken Sie den Netzstecker in eine ordnungsgemäß abgesicherte Netzsteckdose.
3. Schalten Sie das Gerät am Netzschalter (13) ein.
4. Vergewissern Sie sich, dass der Netzschalter (13) leuchtet.
5. Prüfen Sie, ob die LED *Kondensatbehälter* (14) erloschen ist. Andernfalls leeren Sie den Kondensatbehälter.
6. Regulieren Sie die Raumluftfeuchte mit dem Drehschalter (12).

### Betriebsart Permanentbetrieb

Im Permanentbetrieb entfeuchtet das Gerät die Luft kontinuierlich und unabhängig vom Feuchtegehalt. Um den Permanentbetrieb zu starten, stellen Sie den Drehschalter (12) auf Max.

### Automatische Enteisung

Beträgt die Raumtemperatur weniger als 11 °C, vereist der Verdampfer während der Entfeuchtung. Das Gerät führt dann eine automatische Enteisung durch. Die Dauer der Enteisung kann variieren.

- Schalten Sie das Gerät während der automatischen Enteisung nicht aus. Entfernen Sie nicht den Netzstecker aus der Netzsteckdose.

### Temperaturbegrenzung (Überhitzungsschutz)

Das Gerät ist mit einer Temperaturbegrenzung ausgestattet. So wird z. B. der Kompressor vor Überhitzung geschützt.

- Obere Temperaturgrenze: +35 °C +/- 2 °C
- Untere Temperaturgrenze: -3 °C +/- 2 °C

Über- oder unterschreitet die Umgebungstemperatur diese Grenzen, schaltet das Gerät automatisch den Kompressor aus und lediglich der Ventilator läuft weiter. Diese Eigenschaft schützt das Gerät vor Überbelastung, da bei hohen Temperaturen und hoher Luftfeuchtigkeit das Gerät extrem beansprucht wird. Darüber hinaus ist eine Trocknung unter so hohen Temperaturen nicht mehr ökonomisch und birgt zudem Gefahren für das Inventar des zu trocknenden Raums. Bitte beachten Sie, dass die Abschaltung mit einer Einschalthysterese von -2 °C arbeitet.

**Info**

Der Kompressor startet immer mit einer Verzögerung. Dies dient zum Schutz des Kompressors und erhöht damit seine Lebensdauer. Wenn Sie den Kondensatbehälter aus dem Gerät nehmen und nach der Leerung wieder hineinstellen, dann schaltet er sich mit einer Verzögerung von ca. 3 min wieder ein. Diese Verzögerung ist auch im optionalen Hygrostatbetrieb aktiv. Steigt die Raumfeuchte über die Einstellung des Vorwahlschalters, dann schaltet sich der Kompressor erst mit zeitlicher Verzögerung wieder ein.
Der Ventilator läuft unabhängig vom Kompressor immer weiter. Nur wenn der Kondensatbehälter entnommen wird, schaltet er sich aus.

### Betrieb mit Schlauch am Kondensatanschluss

1.

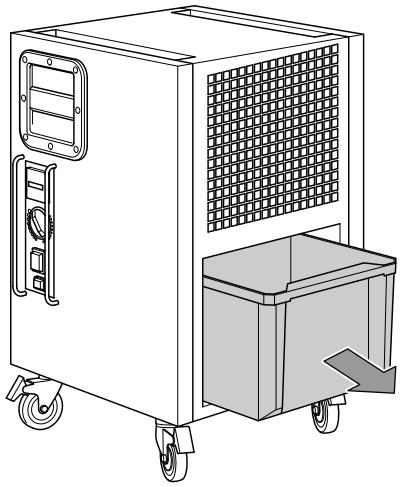

2.

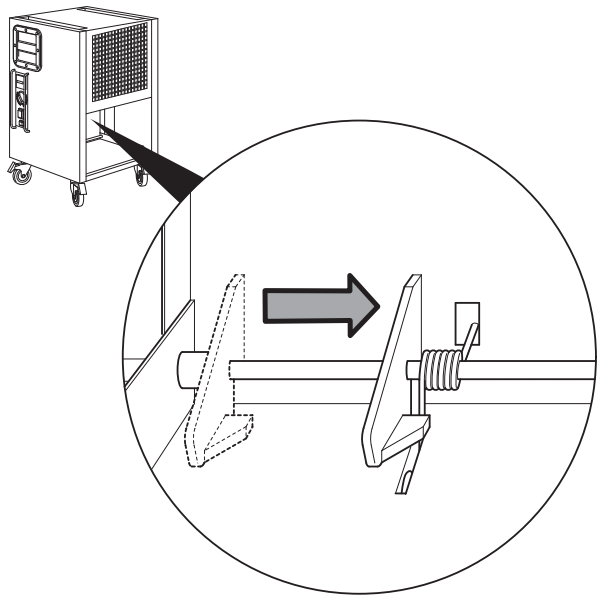

3.

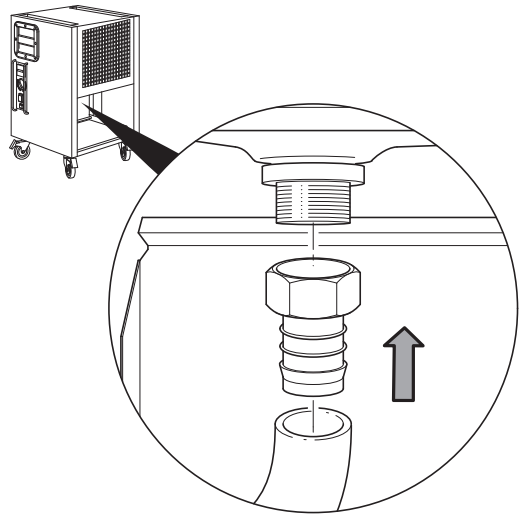

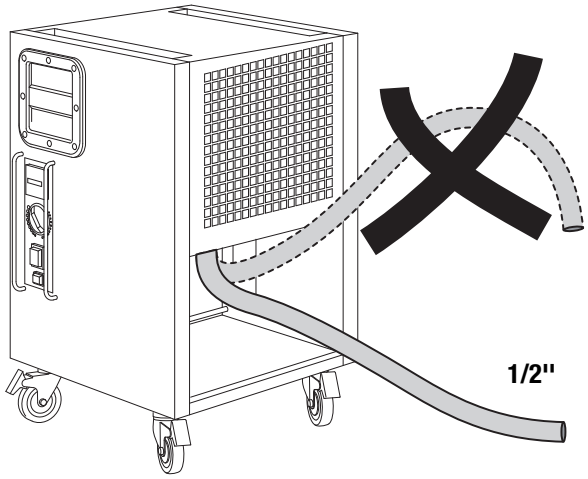


**Außerbetriebnahme**

**Warnung vor elektrischer Spannung**
Berühren Sie den Netzstecker nicht mit feuchten oder nassen Händen.

- Schalten Sie das Gerät aus.
- Ziehen Sie das Netzkabel aus der Netzsteckdose, indem Sie es am Netzstecker anfassen.
- Leeren Sie ggf. den Kondensatbehälter.
- Reinigen Sie das Gerät gemäß dem Kapitel Wartung.
- Lagern Sie das Gerät gemäß dem Kapitel Transport und Lagerung.

## Nachbestellbares Zubehör

**Warnung**
Benutzen Sie nur Zubehör und Zusatzgeräte, die in der Betriebsanleitung angegeben sind.
Der Gebrauch anderer als in der Betriebsanleitung empfohlener Einsatzwerkzeuge oder anderen Zubehörs kann eine Verletzungsgefahr bedeuten.

| Bezeichnung | Artikelnummer |
|---|---|
| Luftfilter TTK 125 S | 7.160.000.006 |
| Kondensatpumpe extern | 6.100.003.030 |
| Schutzhaube | 6.100.003.101 |

## Fehler und Störungen

Das Gerät wurde während der Produktion mehrfach auf einwandfreie Funktion geprüft. Sollten dennoch Funktionsstörungen auftreten, so überprüfen Sie das Gerät nach folgender Auflistung.

**Das Gerät läuft nicht an:**

- Überprüfen Sie den Netzanschluss.
- Überprüfen Sie Netzkabel und Netzstecker auf Beschädigungen.
- Überprüfen Sie die bauseitige Netzabsicherung.
- Überprüfen Sie den Füllstand des Kondensatbehälters, ggf. leeren Sie diesen. Die LED *Kondensatbehälter* (14) darf nicht aufleuchten.
- Kontrollieren Sie die Raumtemperatur. Beachten Sie den zulässigen Arbeitsbereich des Gerätes gemäß den technischen Daten.
- Überprüfen Sie den Schwimmer im Kondensatbehälter auf Verschmutzungen. Bei Bedarf reinigen Sie den Kondensatbehälter. Der Schwimmer muss beweglich sein.

**Das Gerät läuft, aber keine Kondensatbildung:**

- Überprüfen Sie den Schwimmer im Kondensatbehälter auf Verschmutzungen. Bei Bedarf reinigen Sie den Kondensatbehälter. Der Schwimmer muss beweglich sein.
- Kontrollieren Sie die Raumtemperatur. Beachten Sie den zulässigen Arbeitsbereich des Gerätes gemäß den technischen Daten.
- Stellen Sie sicher, dass die relative Raumluftfeuchtigkeit den technischen Daten entspricht.
- Überprüfen Sie den Luftfilter auf Verschmutzungen. Bei Bedarf reinigen bzw. wechseln Sie den Luftfilter.
- Überprüfen Sie den Kondensator von außen auf Verschmutzungen (siehe Kapitel Wartung). Lassen Sie einen verschmutzten Kondensator von einem Fachbetrieb oder von Trotec reinigen.
- Das Gerät führt ggf. eine automatische Enteisung durch. Während der automatischen Enteisung findet keine Entfeuchtung statt.

**Das Gerät ist laut bzw. vibriert:**

- Überprüfen Sie, ob das Gerät aufrecht und standsicher aufgestellt ist.

**Kondensat läuft aus:**

- Überprüfen Sie das Gerät auf Undichtigkeiten.

**Der Kompressor läuft nicht an:**

- Kontrollieren Sie die Raumtemperatur. Beachten Sie den zulässigen Arbeitsbereich des Gerätes gemäß den technischen Daten.
- Überprüfen Sie, ob der Überhitzungsschutz des Kompressors ausgelöst hat. Trennen Sie das Gerät vom Stromnetz und lassen Sie es ca. 10 Minuten abkühlen, bevor Sie es wieder an das Stromnetz anschließen.
- Das Gerät führt ggf. eine automatische Enteisung durch. Während der automatischen Enteisung findet keine Entfeuchtung statt.

**Das Gerät wird sehr warm, ist laut bzw. verliert an Leistung:**

- Überprüfen Sie die Lufteinlässe und Luftfilter auf Verschmutzungen. Entfernen Sie äußere Verschmutzungen.
- Überprüfen Sie das Gerät von außen auf Verschmutzungen (siehe Kapitel Wartung). Lassen Sie ein verschmutztes Geräteinneres von einem Fachbetrieb für Kälte- und Klimatechnik oder von Trotec reinigen.

**Das Gerät funktioniert nach den Überprüfungen nicht einwandfrei:**

Kontaktieren Sie den Kundenservice. Bringen Sie das Gerät ggf. zur Reparatur zu einem Fachbetrieb für Kälte- und Klimatechnik oder zu Trotec.

## Fehlercodes

Die LED *Status* (15) kann während des Betriebes folgende Zustände anzeigen:

| Fehlermeldung | Bedeutung | Abhilfe |
|---|---|---|
| 1-mal Aufleuchten / Sekunde | Normaler Betrieb | Keine Behebung notwendig |
| 5-mal Aufleuchten / Sekunde | Die Temperatur ist über oder unter dem Limit. | Die Temperatur sollte sich innerhalb der Betriebstemperatur befinden, siehe Technische Daten. |
| | Die Luftfeuchte hat den Schaltpunkt erreicht. | Das Gerät schaltet sich wieder ein, wenn die eingestellte Luftfeuchtigkeit überschritten wird. |
| Dauerhaftes Aufleuchten | Es liegt ein generelles Problem vor. | Bitte kontaktieren Sie den Kundenservice. |
| Kein Aufleuchten | | |

## Wartung

## Wartungsintervalle

| Wartungs- und Pflegeintervall | vor jeder Inbetrieb-nahme | bei Bedarf | mindestens alle 2 Wochen | mindestens alle 4 Wochen | mindestens alle 6 Monate | mindestens jährlich |
|---|---|---|---|---|---|---|
| Ansaug- und Ausblasöffnungen auf Verschmutzungen und Fremdkörper prüfen, ggf. reinigen | X | | | X | | |
| Außenreinigung | | X | | | | X |
| Sichtprüfung des Geräteinneren auf Verschmutzungen | | X | | | | X |
| Luftfilter auf Verschmutzungen und Fremdkörper prüfen, ggf. reinigen bzw. auswechseln | X | | X | | | |
| Luftfilter auswechseln | | | | | X | |
| Auf Beschädigungen prüfen | X | | | | | |
| Befestigungsschrauben prüfen | | X | | | | X |
| Probelauf | | | | | | X |
| Kondensatbehälter und/oder Ablassschlauch leeren | | X | | | | |

## Wartungs- und Pflegeprotokoll

Gerätetyp: .....

Gerätenummer: .....

| Wartungs- und Pflegeintervall | 1 | 2 | 3 | 4 | 5 | 6 | 7 | 8 | 9 | 10 | 11 | 12 | 13 | 14 | 15 | 16 |
|---|---|---|---|---|---|---|---|---|---|---|---|---|---|---|---|---|
| Ansaug- und Ausblasöffnungen auf Verschmutzungen und Fremdkörper prüfen, ggf. reinigen | | | | | | | | | | | | | | | | |
| Außenreinigung | | | | | | | | | | | | | | | | |
| Sichtprüfung des Geräteinneren auf Verschmutzungen | | | | | | | | | | | | | | | | |
| Luftfilter auf Verschmutzungen und Fremdkörper prüfen, ggf. reinigen bzw. auswechseln | | | | | | | | | | | | | | | | |
| Luftfilter auswechseln | | | | | | | | | | | | | | | | |
| Auf Beschädigungen prüfen | | | | | | | | | | | | | | | | |
| Befestigungsschrauben prüfen | | | | | | | | | | | | | | | | |
| Probelauf | | | | | | | | | | | | | | | | |
| Kondensatbehälter und/oder Ablassschlauch leeren | | | | | | | | | | | | | | | | |
| Bemerkungen | | | | | | | | | | | | | | | | |

| | | | |
|---|---|---|---|
| 1. Datum: .....<br>Unterschrift: ..... | 2. Datum: .....<br>Unterschrift: ..... | 3. Datum: .....<br>Unterschrift: ..... | 4. Datum: .....<br>Unterschrift: ..... |
| 5. Datum: .....<br>Unterschrift: ..... | 6. Datum: .....<br>Unterschrift: ..... | 7. Datum: .....<br>Unterschrift: ..... | 8. Datum: .....<br>Unterschrift: ..... |
| 9. Datum: .....<br>Unterschrift: ..... | 10. Datum: .....<br>Unterschrift: ..... | 11. Datum: .....<br>Unterschrift: ..... | 12. Datum: .....<br>Unterschrift: ..... |
| 13. Datum: .....<br>Unterschrift: ..... | 14. Datum: .....<br>Unterschrift: ..... | 15. Datum: .....<br>Unterschrift: ..... | 16. Datum: .....<br>Unterschrift: ..... |

## Tätigkeiten vor Wartungsbeginn

**Warnung vor elektrischer Spannung**
Berühren Sie den Netzstecker nicht mit feuchten oder nassen Händen.

- Schalten Sie das Gerät aus.
- Ziehen Sie das Netzkabel aus der Netzsteckdose, indem Sie es am Netzstecker anfassen.

**Warnung vor elektrischer Spannung**
**Tätigkeiten, die das Öffnen des Gerätes erfordern, dürfen nur von autorisierten Fachbetrieben oder von Trotec durchgeführt werden.**

## Motorbetriebskondensator

**Hinweis**
**Nach 10.000 Betriebsstunden ist der Motorbetriebskondensator zu ersetzen!**

## Kältemittelkreislauf

**Gefahr**
**Natürliches Kältemittel Propan (R290)!**
H220 – Extrem entzündbares Gas.
H280 – Enthält Gas unter Druck; kann bei Erwärmung explodieren.

P210 – Von Hitze, heißen Oberflächen, Funken, offenen Flammen sowie anderen Zündquellen fernhalten. Nicht rauchen.
P377 – Brand von ausströmendem Gas: Nicht löschen, bis Undichtigkeit gefahrlos beseitigt werden kann.
P410+P403 – Vor Sonnenbestrahlung geschützt an einem gut belüfteten Ort aufbewahren.

- Der gesamte Kältemittelkreislauf ist ein wartungsfreies, hermetisch geschlossenes System und darf nur von Fachbetrieben für Kälte- und Klimatechnik oder von Trotec gewartet bzw. in Stand gesetzt werden.

## Sicherheitszeichen und Schilder auf dem Gerät

Überprüfen Sie regelmäßig die Sicherheitszeichen und Schilder auf dem Gerät. Erneuern Sie unleserliche Sicherheitszeichen!

## Gehäuse reinigen

Reinigen Sie das Gehäuse mit einem angefeuchteten, weichen, fusselfreien Tuch. Achten Sie darauf, dass keine Feuchtigkeit in das Gehäuse eindringt. Achten Sie darauf, dass keine Feuchtigkeit mit elektrischen Bauteilen in Kontakt kommen kann. Verwenden Sie keine aggressiven Reinigungsmittel, wie z. B. Reinigungssprays, Lösungsmittel, alkoholhaltige Reiniger oder Scheuermittel zum Befeuchten des Tuches.

## Sichtprüfung des Geräteinneren auf Verschmutzungen

1. Entfernen Sie den Luftfilter.
2. Leuchten Sie mit einer Taschenlampe in die Öffnungen des Gerätes.
3. Prüfen Sie das Geräteinnere auf Verschmutzungen.
4. Wenn Sie eine dichte Staubschicht erkennen, lassen Sie das Geräteinnere von einem Fachbetrieb für Kälte- und Klimatechnik oder von Trotec reinigen.
5. Setzen Sie den Luftfilter wieder ein.

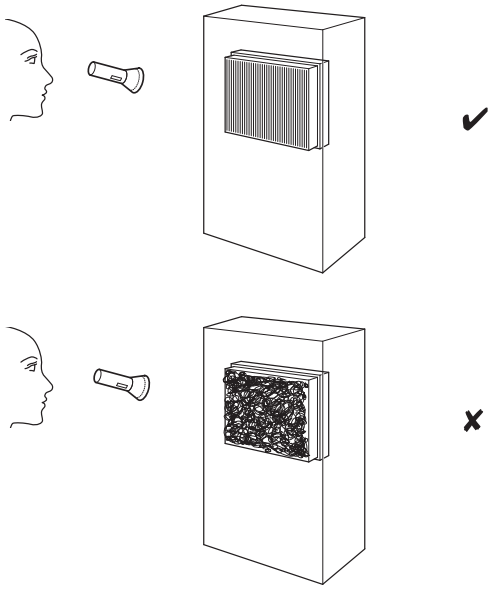

## Luftfilter reinigen

**Hinweis**
Stellen Sie sicher, dass der Luftfilter weder abgenutzt noch beschädigt ist. Die Ecken und Kanten des Luftfilters dürfen nicht verformt und nicht abgerundet sein. Vergewissern Sie sich vor dem Wiedereinsetzen des Luftfilters, dass dieser unbeschädigt und trocken ist!

Der Luftfilter muss gereinigt werden, sobald dieser verschmutzt ist. Dies äußert sich z. B. durch eine reduzierte Leistung (siehe Kapitel Fehler und Störungen).

1. Entnehmen Sie den Luftfilter aus dem Gerät.

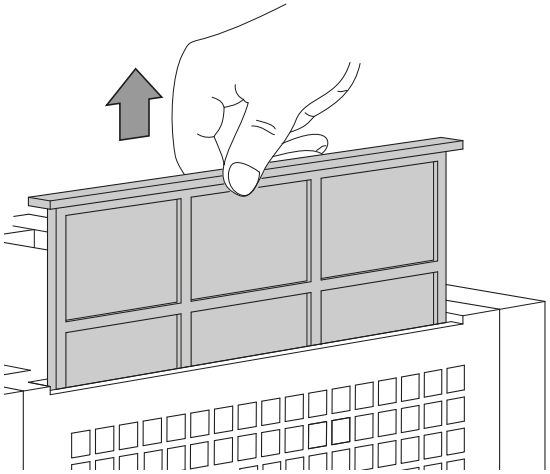

2. Säubern Sie den Filter mit einem weichen, fusselfreien, leicht angefeuchteten Tuch. Sollte der Filter stark verschmutzt sein, säubern Sie ihn mit warmem Wasser, vermischt mit neutralem Reinigungsmittel.

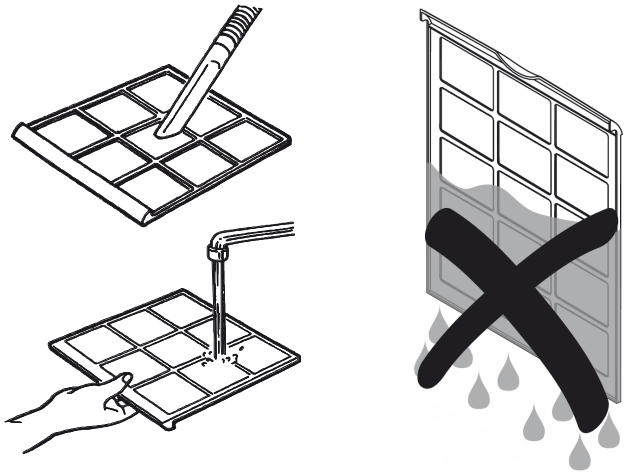

3. Lassen Sie den Filter komplett trocknen. Setzen Sie keinen nassen Filter in das Gerät ein!
4. Setzen Sie den Luftfilter wieder in das Gerät ein.

## Kondensatbehälter leeren

**Info**
Der Kompressor startet immer mit einer Verzögerung. Dies dient zum Schutz des Kompressors und erhöht damit seine Lebensdauer. Wenn Sie den Kondensatbehälter aus dem Gerät nehmen und nach der Leerung wieder hineinstellen, dann schaltet er sich mit einer Verzögerung von ca. 3 min wieder ein. Diese Verzögerung ist auch im optionalen Hygrostatbetrieb aktiv. Steigt die Raumfeuchte über die Einstellung des Vorwahlschalters, dann schaltet sich der Kompressor erst mit zeitlicher Verzögerung wieder ein.
Der Ventilator läuft unabhängig vom Kompressor immer weiter. Nur wenn der Kondensatbehälter entnommen wird, schaltet er sich aus.

1.

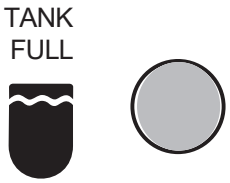

2.

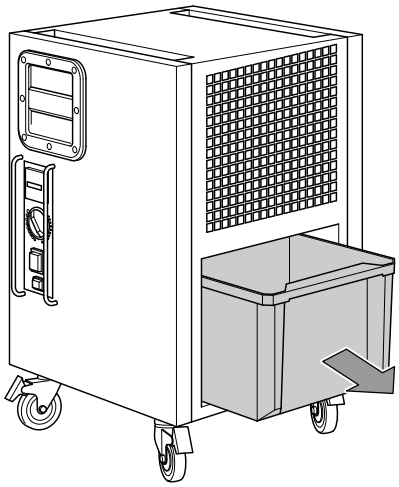

3.

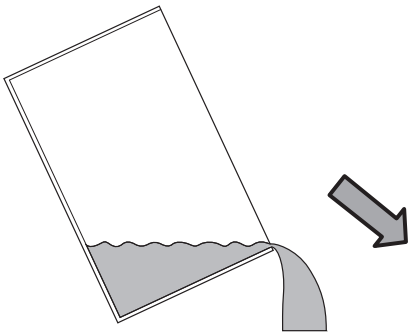

4.

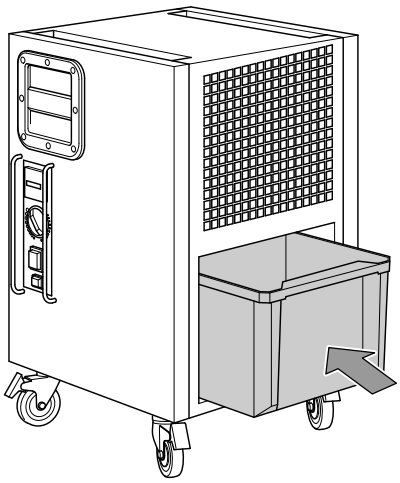

Wenn der Kondensatbehälter voll oder nicht richtig eingesetzt ist, leuchtet die LED *Kondensatbehälter* (14). Kompressor und Ventilator schalten sich ab.

### Tätigkeiten nach der Wartung

Wenn Sie das Gerät weiter verwenden möchten:

- Schließen Sie das Gerät wieder an, indem Sie den Netzstecker in die Netzsteckdose stecken.

Wenn Sie das Gerät längere Zeit nicht benutzen:

- Lagern Sie das Gerät gemäß dem Kapitel Transport und Lagerung.

## Technischer Anhang

### Technische Daten

| Parameter | Wert |
|---|---|
| **Modell** | **TTK 125 S** |
| Entfeuchterleistung, max. | 32 l / 24 h |
| Arbeitsbereich (Temperatur) | 5 °C - 32 °C |
| Arbeitsbereich relative Luftfeuchtigkeit | 50 % - 90 % r.F. |
| Zulässiger Druck max. | 3,1 MPa |
| Druck Saugseite | 1,1 MPa |
| Druck Austrittsseite | 3,1 MPa |
| Luftvolumenstrom | 250 $m^3$/h |
| Netzanschluss | 220 - 240 V / 50 Hz |
| Leistungsaufnahme, max. | 0,5 kW |
| Nennstrom | 2,4 A |
| Wasserbehälter Auffangvermögen | 6 l |
| Kältemittel | R290 |
| Kältemittelmenge | 150 g |
| GWP-Faktor | 3 |
| $CO_2$-Äquivalent | 0,00045 t |
| Schalldruckpegel LpA (1 m; gemäß DIN 45635-01-KL3) | 52 dB(A) |
| Maße (Länge x Breite x Höhe) | 375 x 345 x 603 mm |
| Mindestabstand zu Wänden und Gegenständen<br>A: oben:<br>B: hinten:<br>C: seitlich:<br>D: vorne: | <br>50 cm<br>50 cm<br>50 cm<br>50 cm |
| Gewicht | 26 kg |

## Schaltbild

Mit Betriebsstundenzähler

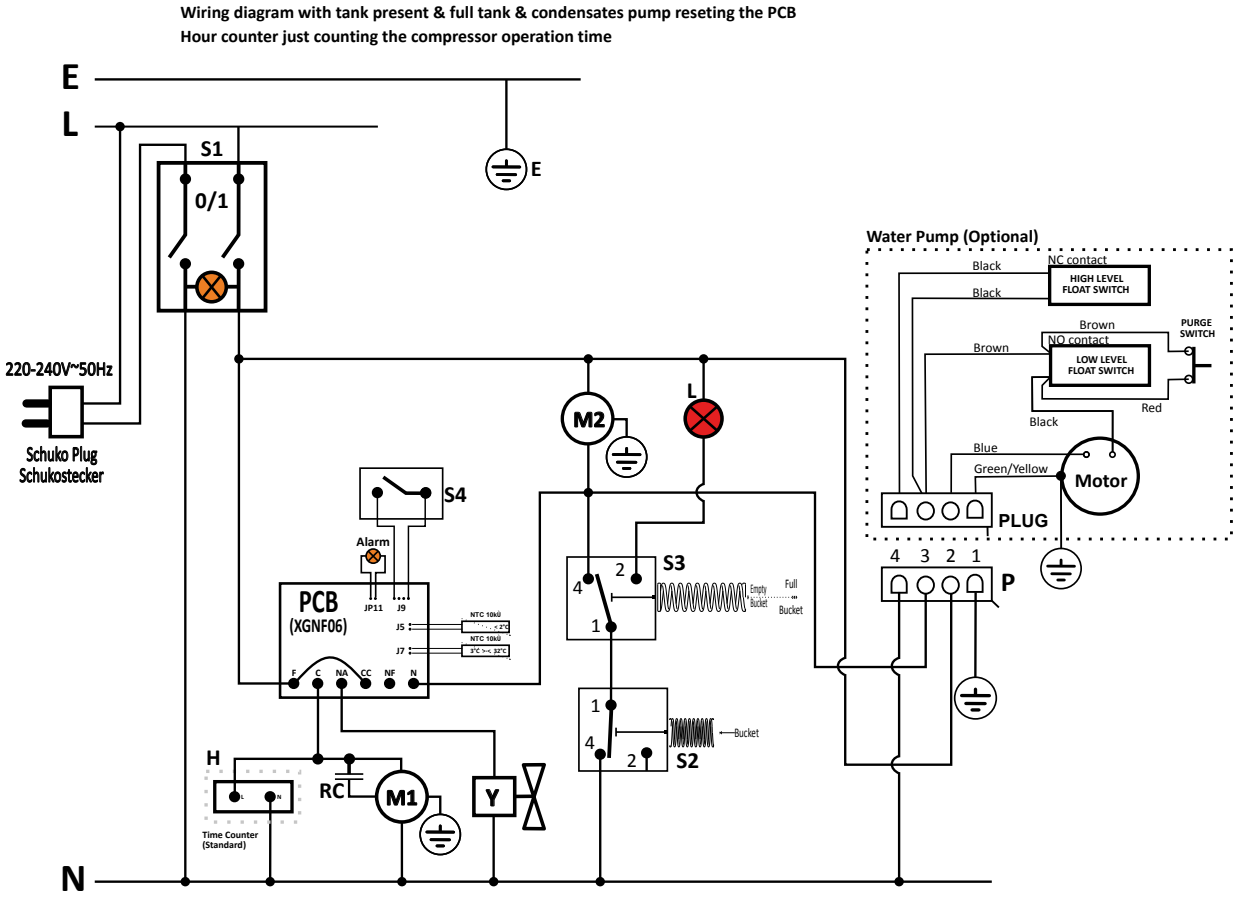


E - Earthing / Erdung
N - Common Line / Gemeinsame
L - Line / Außenleiter
S1 - On-Off Switch / Geräteschalter 0/1
S2 - Micro switch (Tank Presence) / Mikroschalter Wippe Vollstand (Tank Präsenz)
S3 - Micro Switch (Tank Full) / Mikroschalter Wippe Vollstand (Behälter voll)
S4 - Humidistat / Hygrostat
L - Red lamp (Tank full) / Signalleuchte " rot " (Behälter voll)
M1 - Compressor / Kompressor
M2 - Fan motor / Lüftermotor
Y - Two Way Valve / Abtau-Magnetventil
RC - Running Capacitor / Motorbetriebskondensator
H - Time Counter (Standard) / Zeit Zähler (Standard)
P - Water Pump Socket / Wasserpumpe Stockdose

## Mit Betriebsstundenzähler und MID-Zähler

**Wiring diagram with tank present & full tank & condensates pump reseting the PCB**
**Counter counting energy and time downstream the main switch**

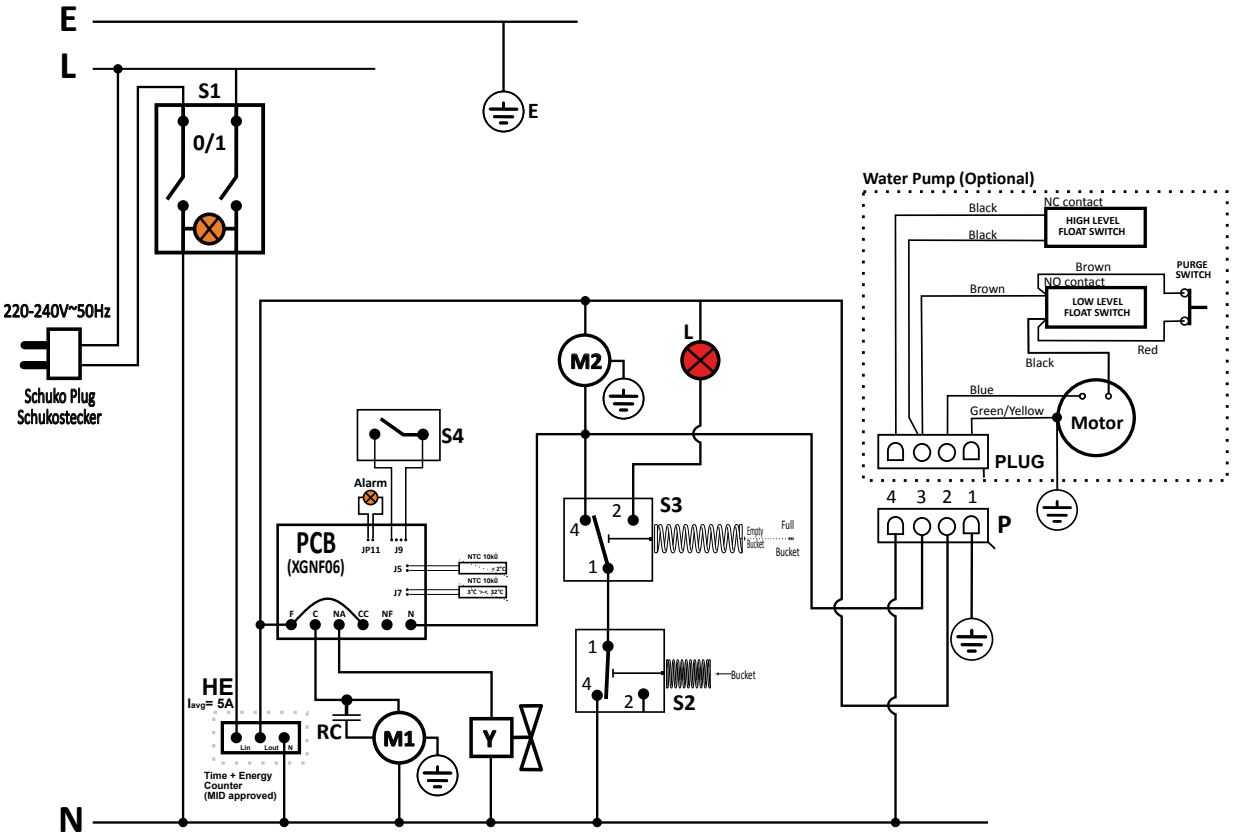


E - Earthing / Erdung
N - Common Line / Gemeinsame
L - Line / Außenleiter
S1 - On-Off Switch / Geräteschalter 0/1
S2 - Micro switch (Tank Presence) / Mikroschalter Wippe Vollstand (Tank Präsenz)
S3 - Micro Switch (Tank Full) / Mikroschalter Wippe Vollstand (Behälter voll)
S4 - Humidistat / Hygrostat
L - Red lamp (Tank Presence) / Signalleuchte " rot " (Tank Präsenz)
M1 - Compressor / Kompressor
M2 - Fan motor / Lüftermotor
Y - Two Way Valve / Abtau-Magnetventil
RC - Running Capacitor / Motorbetriebskondensator
HE - Time + Energy Counter (Optional) / Zeit + Energie Zähler (Zusätzliche)
P - Water Pump Socket / Wasserpumpe Stockdose

## Explosionszeichnung

**Info**

Die Positionsnummern der Ersatzteile unterscheiden sich von den in der Betriebsanleitung verwendeten Positionsnummern der Bauteile.

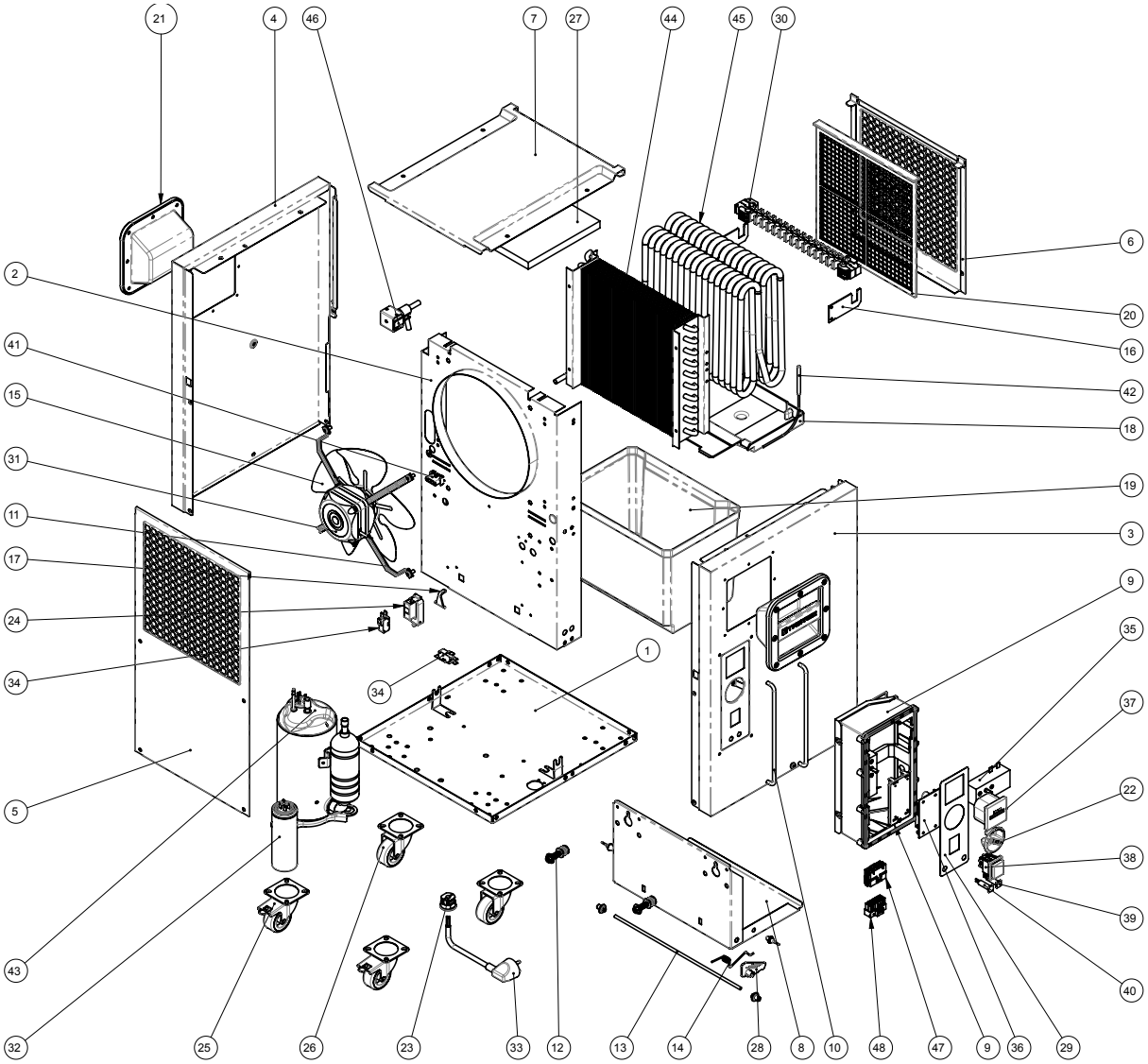

**Ersatzteilliste TTK 125 S**

| Nr. | Ersatzteil | Nr. | Ersatzteil | Nr. | Ersatzteil |
|---|---|---|---|---|---|
| 1 | Baseplate | 17 | Full water tank actuating pin | 33 | Power supply cable |
| 2 | Main frame | 18 | Condensates water pan | 34 | Water tank detection switch |
| 3 | Control´s side panel | 19 | Water tank | 35 | Humidistat |
| 4 | Left panel | 20 | Air filter | 36 | Electronic controller |
| 5 | Air outlet grille | 21 | Plastic grip | 37 | Hour counter |
| 6 | Air inlet grille | 22 | Humidistat knob | 38 | Main switch |
| 7 | Top panel | 23 | Cable gland | 39 | Full water tank lamp |
| 8 | Water tank baseplate | 24 | Full water tank switch housing | 40 | Electronic controller status LED |
| 9 | Control´s box | 25 | Spinning castor with brake | 41 | Condensates pump socket |
| 10 | Control´s protection bars | 26 | Spinning castor without brake | 42 | Defrost sensor |
| 11 | Fan motor brackets | 27 | Insulating plate | 43 | Compressor |
| 12 | Full water tank system | 28 | Buckets dummy | 44 | Finned condensing coil |
| 13 | Water tank baseplate schaft | 29 | Control panel sticker | 45 | Aluminium tubular evaporating coil |
| 14 | Water tank detection lever | 30 | Evaporating coil bracket | 46 | Defrost valve coil |
| 15 | Fan blade | 31 | Fan motor | 47 | Control´s box internal wiring |
| 16 | Evaporating coil supports | 32 | Running capacitor | 48 | Unit´s internal wiring |

## Entsorgung

Das Symbol des durchgestrichenen Mülleimers auf einem Elektro- oder Elektronik-Altgerät besagt, dass dieses am Ende seiner Lebensdauer nicht im Hausmüll entsorgt werden darf. Zur kostenfreien Rückgabe stehen in Ihrer Nähe Sammelstellen für Elektro- und Elektronik-Altgeräte zur Verfügung. Die Adressen erhalten Sie von Ihrer Stadt- bzw. Kommunalverwaltung. Für viele EU-Länder können Sie sich auch auf der Webseite https://hub.trotec.com/?id=45090 über weitere Rückgabemöglichkeiten informieren. Ansonsten wenden Sie sich bitte an einen offiziellen, für Ihr Land zugelassenen Altgeräteverwerter.

Durch die getrennte Sammlung von Elektro- und Elektronik-Altgeräten soll die Wiederverwendung, die stoffliche Verwertung bzw. andere Formen der Verwertung von Altgeräten ermöglicht sowie negative Folgen bei der Entsorgung der in den Geräten möglicherweise enthaltenen gefährlichen Stoffe auf die Umwelt und die menschliche Gesundheit vermieden werden.

Lassen Sie das im Gerät befindliche Kältemittel Propan von Firmen mit entsprechender Zertifizierung sachgerecht entsprechend der nationalen Gesetzgebung entsorgen (Europäischer Abfallartenkatalog 160504).

## Konformitätserklärung

Dies ist eine inhaltliche Wiedergabe der Konformitätserklärung. Die unterschriebene Konformitätserklärung finden Sie unter https://hub.trotec.com/?id=39716.

**Konformitätserklärung**
Im Sinne der EG-Richtlinie Maschinen 2006/42/EG,
Anhang II Teil 1 Abschnitt A

Hiermit erklären wir, die Trotec GmbH, dass die nachfolgend bezeichnete Maschine entwickelt, konstruiert und gefertigt wurde in Übereinstimmung mit den Anforderungen der EG-Richtlinie Maschinen i.d.F. 2006/42/EG.

**Produktmodell / Produkt:** TTK 125 S

**Produkttyp:** Luftentfeuchter

**Baujahr ab:** 2021

**Einschlägige EU-Richtlinien:**

- 2011/65/EU: 01.07.2011
- 2014/30/EU: 29.03.2014
- 2012/19/EU: 24.07.2012
- 2015/863/EU: 31.03.2015

**Angewandte harmonisierte Normen:**

- EN 55014-1:2017
- EN 60335-2-40:2003
- EN 60335-2-40:2003/A11:2004
- EN 60335-2-40:2003/A12:2005
- EN 60335-2-40:2003/A1:2006
- EN 60335-2-40:2003/A2:2009
- EN 60335-2-40:2003/A13:2012
- EN 60335-1:2012
- EN 61000-3-3:2013

**Angewandte nationale Normen und technische Spezifikationen:**

- EN 55014-2:2015
- EN 60335-1:2012/A1:2019
- EN 60335-1:2012/A2:2019
- EN 60335-1:2012/A14:2019
- EN 61000-3-3:2013/A1:2019
- EN IEC 61000-3-2:2019

**Hersteller und Name des Bevollmächtigten der technischen Unterlagen:**

Trotec GmbH
Grebbener Straße 7, D-52525 Heinsberg
Telefon: +49 2452 962-400
E-Mail: info@trotec.de

Ort und Datum der Ausstellung:
Heinsberg, den 05.03.2020

Detlef von der Lieck, Geschäftsführer

Trotec GmbH

Grebbener Str. 7
D-52525 Heinsberg
+49 2452 962-400
+49 2452 962-200

info@trotec.com
www.trotec.com