PAC 3500 X

FR

MANUEL D'UTILISATION
CLIMATISEUR LOCAL

TROTEC

TRT-BA-PAC3500X-TC2014-08-008-FR

Sommaire

Indications sur le manuel d'utilisation 2
Normes de sécurité 2
Informations sur l'appareil 5
Transport et stockage 6
Montage et installation 7
Utilisation 10
Défauts et pannes 13
Maintenance 15
Annexe technique 19
Élimination des déchets 24

Indications sur le manuel d'utilisation

Symboles

Danger
Ce symbole indique l'existence de risques pour la vie et la santé des personnes du fait de la présence de gaz extrêmement inflammable.

Avertissement relatif à la tension électrique
Ce symbole indique que la tension électrique cause des risques pour la vie et la santé des personnes.

Avertissement
Cette mention d'avertissement indique un risque moyen qui peut entraîner des blessures graves ou mortelles s'il n'est pas évité.

Attention
Cette mention d'avertissement indique un risque faible qui peut entraîner des blessures bénignes ou moyennes s'il n'est pas évité.

Remarque
Cette mention d'avertissement indique des informations importantes (par ex. dommages matériels), mais aucun danger.

Info
Les indications présentant ce symbole vous aident à exécuter vos tâches rapidement et en toute sécurité.

Observer le mode d'emploi
Les indications présentant ce symbole vous indiquent qu'il est nécessaire de respecter le manuel d'utilisation.

Vous pouvez télécharger la dernière version du manuel d'utilisation et la déclaration de conformité UE sous le lien suivant :

PAC 3500 X

https://hub.trotec.com/?id=42359

Normes de sécurité

Veuillez lire attentivement le présent manuel avant la mise en service ou l'utilisation de l'appareil et conservez-le à proximité immédiate de l'endroit d'installation ou de l'appareil même !

Avertissement
Lire toutes les consignes de sécurité et toutes les instructions.
Le non-respect des consignes de sécurité risque de causer une électrocution, de provoquer un incendie et/ou de causer des blessures graves.
Conservez toutes les consignes de sécurité et toutes les instructions pour pouvoir vous y reporter ultérieurement.
Les enfants de plus de 8 ans et toute personne ayant des capacités physiques, sensorielles ou mentales réduites ou ne possédant pas l'expérience et/ou les connaissances nécessaires peuvent utiliser l'appareil pour autant qu'ils bénéficient d'une supervision ou ont reçu une instruction adéquate relative à une utilisation sure de l'appareil et qu'ils ont compris les dangers liés à cette utilisation.
Les enfants ne sont pas autorisés à jouer avec l'appareil. Il est interdit aux enfants d'effectuer le nettoyage et l'entretien de l'appareil sans surveillance.

- N'utilisez pas l'appareil dans des locaux présentant un risque d'explosion.
- N'utilisez pas l'appareil dans des atmosphères agressives.
- Installez l'appareil debout et de façon stable.
- Faites sécher l'appareil après un nettoyage à l'eau. Ne le faites pas fonctionner mouillé.
- Ne touchez ou n'utilisez pas l'appareil les mains humides ou mouillées.
- Ne pas exposer l'appareil à un jet d'eau direct.
- Ne pas introduire de corps étrangers ni de membres du corps à l'intérieur de l'appareil.
- Ne couvrez pas l'appareil et ne le transportez pas pendant le fonctionnement.

- Ne pas s'asseoir sur l'appareil.
- L'appareil n'est pas un jouet. Tenez les enfants et les animaux à l'écart. Utilisez l'appareil uniquement sous surveillance.
- Avant chaque utilisation, vérifiez le bon état de l'appareil, des accessoires et des pièces de raccordement. N'utilisez pas l'appareil si celui-ci ou une des pièces qui le composent présente un défaut.
- Protégez tous les câbles électriques en dehors de l'appareil contre les endommagements (par ex. par des animaux). N'utilisez jamais l'appareil lorsque le cordon électrique ou la fiche sont détériorés !
- La prise d'alimentation électrique doit correspondre aux indications données au chapitre Caractéristiques techniques.
- Raccordez la fiche de l'appareil à une prise de courant protégée selon les règles de l'art.
- Choisissez la rallonge de câble électrique conformément aux indications contenues dans les données techniques. Déroulez complètement la rallonge électrique. Évitez toute surcharge électrique.
- Retirez le câble électrique de l'appareil de la prise en tirant sur la fiche avant l'entretien, la maintenance ou les réparations.
- Éteignez l'appareil et tirez le câble électrique de la prise lorsque l'appareil n'est pas utilisé.
- N'utilisez jamais l'appareil si vous remarquez des défauts au niveau de la prise ou du câble de raccordement secteur.
  Si le cordon secteur de cet appareil est endommagé, il doit être remplacé par le fabricant, son service après-vente ou par une personne de qualification équivalente afin d'éviter tous risques.
  Les câbles électriques défectueux représentent un danger sérieux pour la santé.
- Lors de l'installation, il faut respecter les distances minimales requises par rapport aux murs et aux autres objets ainsi que les conditions d'entreposage et de fonctionnement conformément aux indications figurant dans le chapitre Données techniques.
- Assurez-vous que l'entrée et la sortie d'air sont dégagées.
- Ne retirez aucun signe de sécurité, autocollant ou étiquette de l'appareil. Tous les signes de sécurité, les autocollants et les étiquettes doivent être conservés de manière à rester lisibles.
- Assurez-vous que le côté aspiration soit toujours exempt de saleté et de corps étrangers.
- Veuillez transporter l'appareil exclusivement en position verticale et après avoir vidé préalablement le bac de récupération des condensats ou le tuyau d'évacuation.
- Avant l'entreposage ou le transport, videz les condensats accumulés. Ne les buvez pas. Risques pour la santé !

Consignes de sécurité pour les climatiseurs au R290

- N'installez l'appareil que dans les locaux où des pertes éventuelles de gaz réfrigérant ne risquent pas de s'accumuler.
- N'installez l'appareil que dans les locaux où se trouve une source d'inflammation permanente (par exemple une flamme ouverte, un appareil à gaz allumé ou un chauffage électrique).
- Notez bien que le gaz réfrigérant est inodore.
- N'installez l'appareil que dans le respect de la réglementation nationale.
- Observez les consignes nationales relatives aux gaz.
- N'installez, n'utilisez et n'entreposez le PAC 3500 X que dans un local d'une surface supérieure à 14 m^2.
- Entreposez l'appareil de manière à éviter tout dommage mécanique.
- Notez que les canalisations raccordées ne doivent contenir aucune source d'inflammation.
- Le R290 est un réfrigérant conforme aux directives environnementales européennes. Les parties du circuit de réfrigération ne doivent pas être perforées.
- Ne percez pas et ne brûlez pas.
- N'utilisez aucun produit autre que ceux qui sont recommandés par le fabricant pour accélérer le processus de dégivrage.
- Toute personne devant travailler sur le circuit de réfrigération doit être en mesure de présenter un certificat, délivré par un organisme accrédité, attestant sa compétence dans la manipulation de gaz réfrigérants au moyen d'un procédé connu dans l'industrie.
- Les travaux de maintenance doivent être effectués en conformité avec les consignes du fabricant. Si les travaux de maintenance ou de réparation nécessitent l'aide de personnes supplémentaires, la personne formée à la manipulation des réfrigérants inflammables doit surveiller les travaux en permanence.
- Lorsque l'appareil est installé, exploité ou entreposé dans un local non aéré, celui-ci doit être construit de telle sorte qu'il n'y ait pas d'accumulation de gaz en cas de perte éventuelle de réfrigérant. Le but est d'éviter les risques d'incendie ou d'explosion qui peuvent être provoqués par une inflammation du réfrigérant dont un four électrique, une cuisinière ou une autre source d'inflammation pourrait être à l'origine.

- Tout le circuit réfrigérant est un système hermétiquement clos qui ne nécessite pas d'entretien ; seules une entreprise spécialisée dans le génie frigorifique et climatique ou l'entreprise Trotec sont autorisées à en effectuer la maintenance et la réparation.

Utilisation conforme

Veuillez utiliser l'appareil exclusivement pour refroidir, ventiler et déshumidifier l'air ambiant à l'intérieur, tout en respectant les caractéristiques techniques.

Utilisation non conforme

- Veuillez ne pas installer l'appareil sur un support mouillé ou inondé.
- Veuillez ne déposer aucun objet, comme p.ex. des vêtements, sur l'appareil.
- Veuillez ne pas utiliser l'appareil à l'extérieur.
- Toute modification constructive, transformation ainsi que tout ajout arbitraire au niveau de l'appareil est strictement interdit.
- Un autre fonctionnement ou une autre utilisation que ceux décrits dans ce manuel sont non conformes. En cas de non-respect, le fabricant décline toute responsabilité en cas d'endommagement et toutes les demandes de garantie sont annulées.

Qualification du personnel

Toute personne utilisant le présent appareil doit :

- être consciente des risques associés aux appareils électriques en environnement humide.
- avoir lu et compris le manuel d'utilisation, et notamment le chapitre Normes de sécurité.

Toute activité de maintenance nécessitant l'ouverture du carter est à effectuer par une entreprise spécialisée dans le génie frigorifique et climatique ou par la société Trotec.

Signaux de sécurité et étiquettes sur l'appareil

Remarque

Ne retirez aucun signal de sécurité, autocollant ou étiquette de l'appareil. Tous les signaux de sécurité, les autocollants et les étiquettes doivent être conservés de manière à rester lisibles.

Les signaux de sécurité et étiquettes suivants sont apposés sur l'appareil :

PAC 3500 X

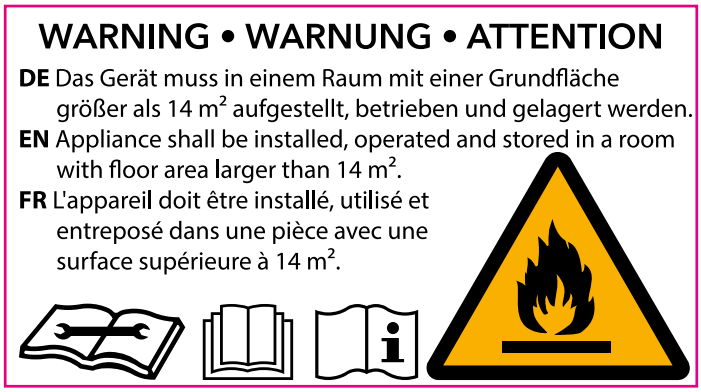

Observer la notice d'instructions
Ce symbole vous indique qu'il est nécessaire d'observer le manuel d'utilisation.

Observer les instructions de réparation
Les travaux d'élimination, de maintenance et de réparation sur le circuit de réfrigérant doivent être effectués exclusivement en conformité avec les consignes du fabricant et par des personnes en possession d'un certificat de compétence. Les instructions de réparation correspondantes sont disponibles sur demande auprès du fabricant.

Risques résiduels

Danger

Réfrigérant naturel propane (R290) !
H220 : gaz extrêmement inflammable.
H280 : contient du gaz sous pression ; peut exploser sous l'effet de la chaleur.

P210 : tenir éloigné de toute source de chaleur, des surfaces chaudes, des étincelles, des flammes ainsi que de toute autre source d'inflammation. Ne pas fumer.
P377 : gaz effluent en feu : ne pas éteindre tant que la fuite ne peut pas être colmatée sans danger.
P410+P403 : conserver à l'abri du soleil dans un endroit bien aéré.

Avertissement relatif à la tension électrique
Toute intervention au niveau des composants électriques est à réaliser exclusivement par une entreprise spécialisée !

Avertissement relatif à la tension électrique
Retirez la fiche d'alimentation de la prise secteur avant toute intervention sur l'appareil.
Débranchez le cordon d'alimentation de la prise murale en tirant sur la fiche secteur.

Avertissement
L'utilisation de l'appareil peut comporter un risque s'il est utilisé par des personnes non compétentes, en cas d'utilisation non conforme ou non conventionnelle ! Veuillez respecter les exigences relatives à la qualification du personnel !

Avertissement
L'appareil n'étant pas un jouet, il n'est pas adapté aux enfants.

Avertissement
Danger de suffocation !
Veuillez ne pas laisser traîner les emballages vides. Ils pourraient être dangereux pour les enfants.

Remarque
N'utilisez jamais l'appareil sans filtre à air ! Sans filtre à air, l'intérieur de l'appareil se salit énormément, ce qui peut réduire la capacité de déshumidification et détériorer l'appareil.

Comportement en cas d'urgence

1. Éteignez l'appareil.
2. En cas d'urgence, coupez immédiatement l'alimentation électrique de l'appareil. Débranchez le cordon d'alimentation de la prise murale en tirant sur la fiche secteur.
3. Ne rebranchez jamais un appareil endommagé.

Informations sur l'appareil

Description de l'appareil

L'appareil est destiné au rafraîchissement des pièces. En outre, il filtre et humidifie l'air, ce qui crée ainsi un climat agréable.

L'appareil refroidit l'air ambiant en lui retirant la chaleur. La chaleur absorbée est évacuée vers l'extérieur par le tuyau d'évacuation, l'air refroidi est introduit dans la pièce d'installation par un ventilateur.

Le condensat produit s'écoule de l'évaporateur sur le condenseur brûlant, s'y évapore, puis est transporté à l'extérieur par le tuyau d'évacuation.

En mode *Ventilation*, l'appareil permet de faire circuler l'air dans la pièce sans le refroidir.

En mode *Déshumidification*, l'humidité est retirée de l'air ambiant.

L'appareil fonctionne de manière entièrement automatique et offre de nombreuses options supplémentaires. Par exemple, il est possible de temporiser ou d'éteindre l'appareil entièrement automatiquement au moyen de la fonction minuterie.

L'appareil se commande via le tableau de commande ou la télécommande infrarouge fournie.

L'appareil est conçu pour une utilisation universelle et flexible.

Grâce à ses dimensions compactes, il peut être transporté facilement et utilisé aisément à l'intérieur.

Représentation de l’appareil

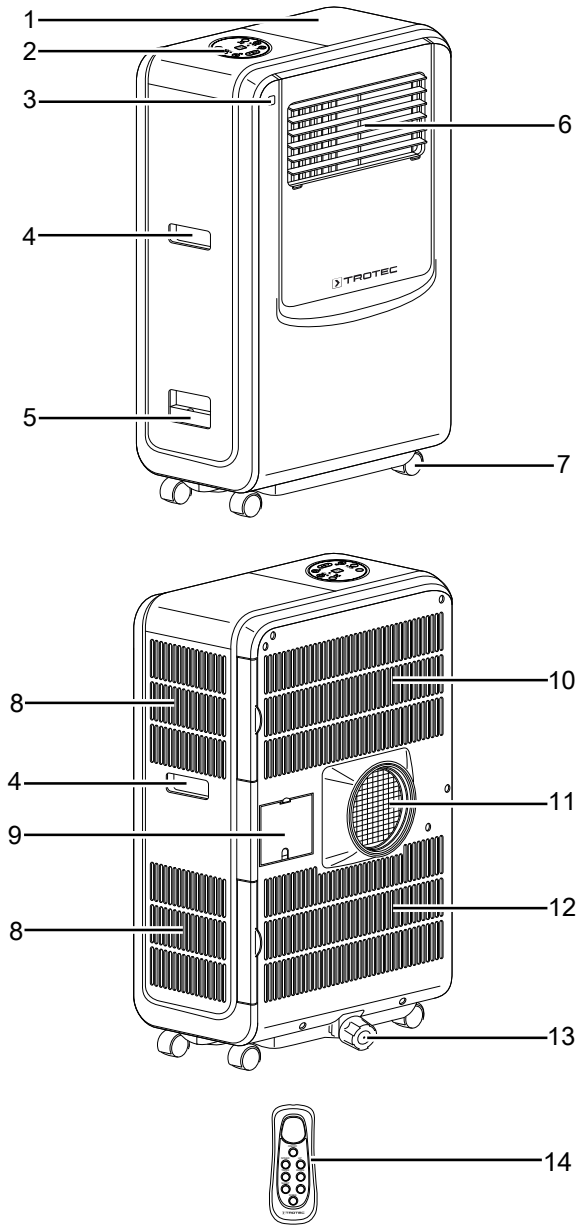

N°	Désignation
1	Compartiment du tuyau d'évacuation
2	Panneau de commande
3	Récepteur de télécommande
4	Poignée de transport
5	Entonnoir de remplissage d'eau
6	Sortie d’air
7	Roulettes de transport
8	Entrée d’air avec filtre à air
9	Compartiment à câble
10	Entrée d’air avec filtre à air
11	Raccord du tuyau d’évacuation d’air
12	Entrée d’air avec filtre à air
13	Évacuation de condensat avec couvercle et bouchon en caoutchouc
14	Télécommande

Transport et stockage

Remarque

L'appareil peut s'endommager si vous le transportez ou l'entreposer de manière inappropriée.
Observez les informations relatives au transport et à l'entreposage de l'appareil.

Transport

Pour faciliter le transport, l'appareil est pourvu de roulettes de transport.

Pour faciliter le transport, l’appareil est pourvu d’une poignée.

Veuillez observer les consignes suivantes **avant** chaque transport :

- Éteignez l’appareil.
- Débranchez le cordon d’alimentation de la prise murale en tirant sur la fiche secteur.
- Veuillez ne pas utiliser le cordon électrique pour tirer l’appareil.
- Videz les condensats résiduels contenus dans l'appareil
- Ne faites rouler l'appareil que sur des surfaces planes et stables.

Veuillez observer les consignes suivantes **après** chaque transport :

- Installez l'appareil à la verticale après l'avoir transporté.
- Laissez reposer l'appareil de 12 à 24 heures pour que le réfrigérant s'accumule dans le compresseur. Veuillez attendre de 12 à 24 heures avant de remettre l'appareil en marche ! Sinon, cela pourrait endommager le compresseur et l'appareil ne fonctionnerait plus. Nous déclinons toute responsabilité dans ce cas.

Entreposage

Veuillez respecter les consignes suivantes **avant** chaque entreposage :

- Videz les condensats résiduels contenus dans l'appareil
- Débranchez le cordon d’alimentation de la prise murale en tirant sur la fiche secteur.

Observez les conditions de stockage suivantes lorsque vous n'utilisez pas l'appareil :

- N'entreposez l’appareil que dans un local d’une surface supérieure à 14 m^2.
- au sec et protégé du gel et de la chaleur
- debout, dans un endroit protégé de la poussière et de l’exposition directe au soleil

- le cas échéant, protégé de la poussière par une housse
- ne placez aucun autre appareil ou aucun objet sur l'appareil, afin d'éviter de le détériorer
- Retirer les piles de la télécommande

Montage et installation

Contenu de la livraison

- 1 appareil
- 1 tuyau d'évacuation
- 1 adaptateur de tuyau
- 1 cache d'adaptateur
- 3 calfeutrages de fenêtre
- 1 tuyau d'évacuation des condensats
- 1 tournevis
- 1 télécommande
- 1 mode d'emploi

Déballer l'appareil

1. Ouvrez le carton et sortez l'appareil.
2. Retirez entièrement l'emballage de l'appareil.
3. Déroulez complètement le câble électrique. Assurez-vous que le câble électrique n'est pas endommagé et ne le détériorez pas en le déroulant.

Mise en service

Lors de l'installation de l'appareil, il faut respecter les distances minimales requises par rapport aux murs et aux autres objets conformément aux indications figurant dans le chapitre Données techniques.

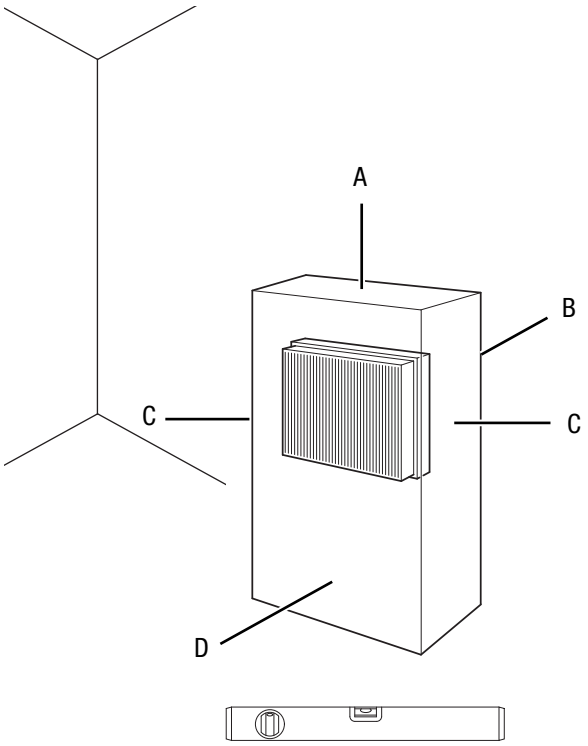

- Avant la remise en service de l'appareil, vérifiez l'état du cordon secteur. En cas de doute relatif à son parfait état, contactez le service après-vente.
- N'installez l'appareil que dans les locaux où des pertes éventuelles de gaz réfrigérant ne risquent pas de s'accumuler.
- N'installez l'appareil que dans les locaux où se trouve une source d'inflammation permanente (par exemple une flamme ouverte, un appareil à gaz allumé ou un chauffage électrique).
- Installez l'appareil debout et de façon stable.
- En particulier lorsque l'appareil est placé au centre de la pièce, veillez à ce que le cordon secteur et tout autre câble électrique soit posé de sorte à éviter tout risque de trébuchement. Utilisez des couvre-câbles.
- Assurez-vous que les rallonges électriques sont entièrement déroulées.
- Veillez à ce que les sorties et les entrées d'air, ainsi que le raccordement du tuyau d'évacuation soient libres.
- Veillez à ce qu'aucun rideau ni aucun autre objet ne bloque le flux d'air.

Mise en place du filtre à air

Remarque
N'utilisez jamais l'appareil sans filtre à air ! Sans filtre à air, l'intérieur de l'appareil se salit énormément, ce qui peut réduire la capacité de déshumidification et détériorer l'appareil.

- Avant la mise en marche, assurez-vous que les filtres à air sont bien en place. L'appareil possède un total de 4 filtres à air dans les entrées d'air (8, 10, 12).

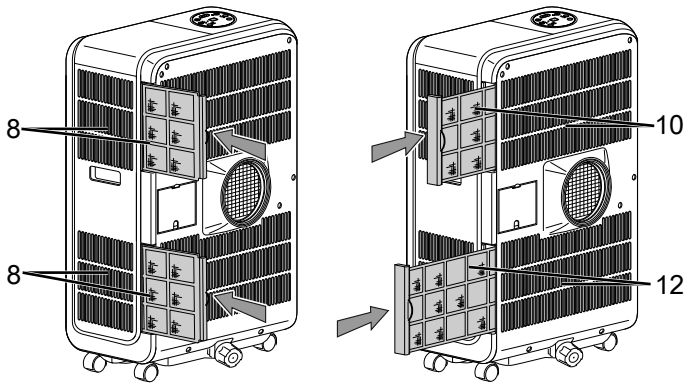

Raccordement du tuyau d'évacuation d'air

1. Desserrez et retirez la vis du volet coulissant.

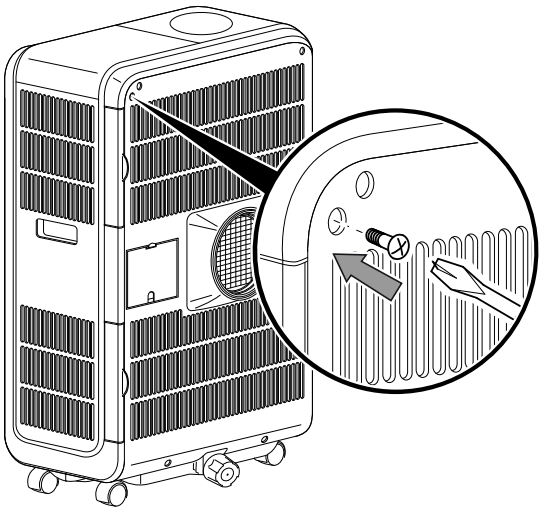

2. Retirez le volet coulissant situé sur le haut de l'appareil.

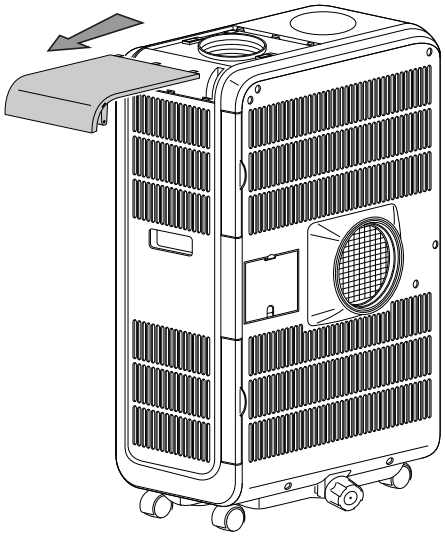

3. Retirez le tuyau d'évacuation.

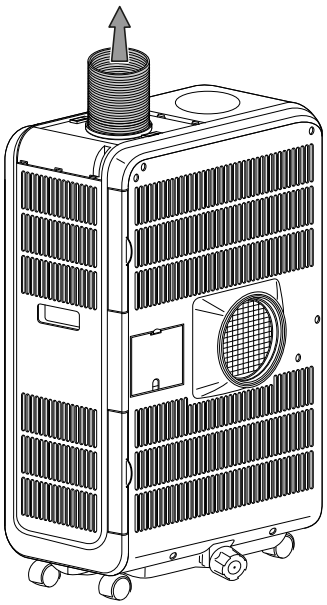

4. Raccordez le tuyau d'évacuation à la sortie d'air située au dos de l'appareil.

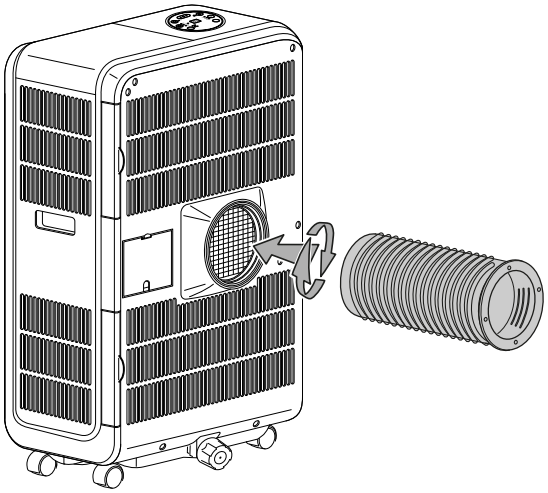

Évacuation de l'air de sortie

- L'air évacué de l'appareil contient la chaleur extraite de la pièce à refroidir. Pour cette raison, nous recommandons d'évacuer cet air vers l'extérieur.
- L'extrémité du tuyau d'évacuation peut être installée dans l'ouverture d'une fenêtre. Bloquez la fenêtre en position ouverte, si nécessaire avec des accessoires appropriés, de manière à ce que l'extrémité du tuyau d'évacuation ne puisse pas glisser.
- L'extrémité du tuyau d'évacuation peut être accrochée dans une fenêtre basculée.

  Dans ce cas, l'utilisation d'un calfeutrage de fenêtre est recommandée (en option).
- Le tuyau d'évacuation doit être installé en pente ascendante dans le sens de la circulation de l'air.
- Le tuyau raccordé ne doit pas contenir de source d'inflammation.

Exemple d'installation du tuyau d'évacuation :

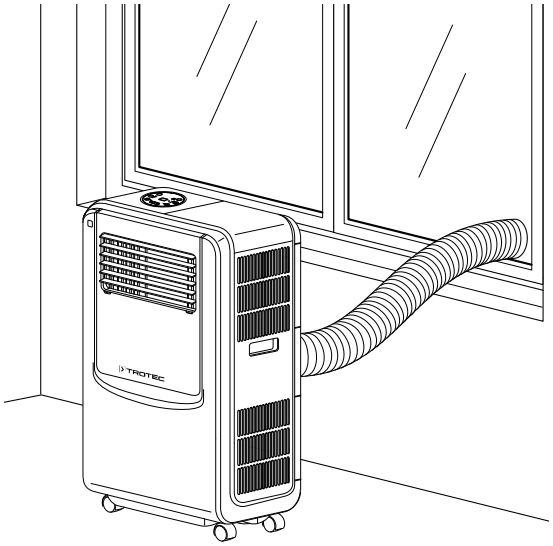

Observez les indications suivantes pour la pose du tuyau d'évacuation :

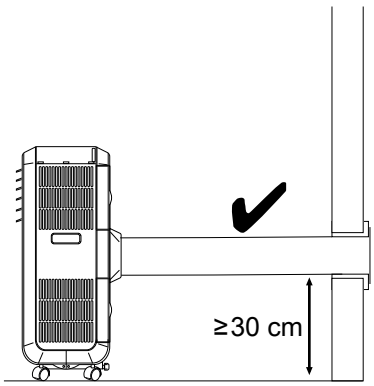

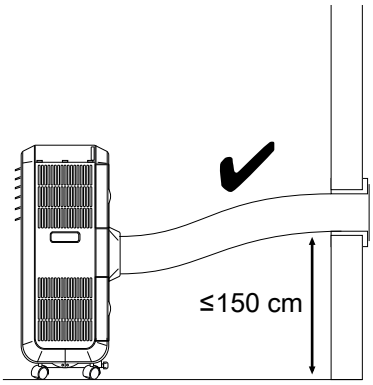

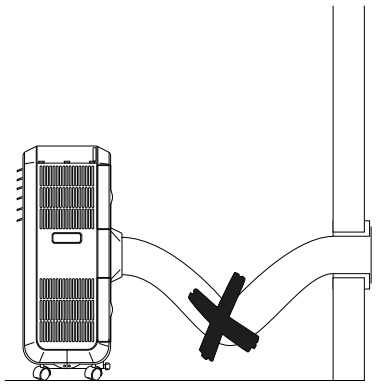

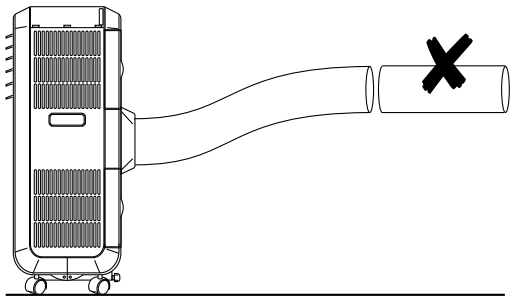

- Évitez de plier le tuyau d'évacuation d'air. En cas de pliures, l'air humide expulsé s'accumule si bien que l'appareil surchauffe et s'arrête.
- Les dimensions du tuyau d'évacuation d'air sont spécialement adaptées à l'appareil. Ne le remplacez pas par un autre tuyau et n'utilisez pas de tuyau supplémentaire pour le rallonger. Cela pourrait provoquer un dysfonctionnement de l'appareil.

Ouverture des volets de ventilation

- Avant de mettre l'appareil en marche, ouvrez les volets horizontaux de la sortie d'air (6). Placez les volets de ventilation horizontaux et verticaux dans la direction souhaitée.

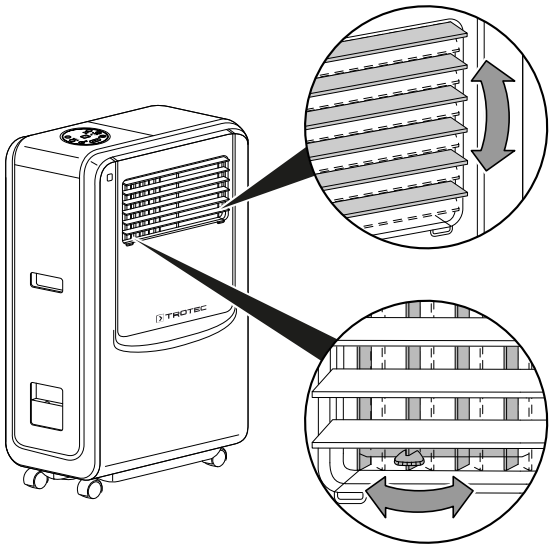

Branchement du câble secteur

- Raccordez la fiche secteur à une prise de courant protégée selon les règles de l'art.

Utilisation

- Évitez de laisser les portes et les fenêtres ouvertes.

Éléments de commande

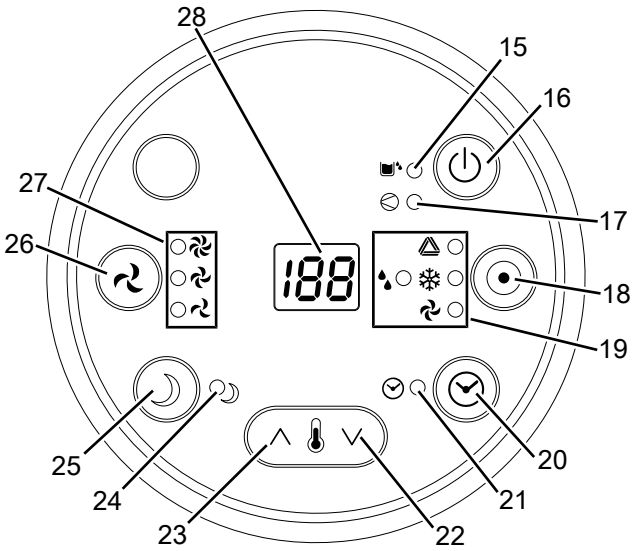

Télécommande

Vous pouvez régler tous les paramètres de l'appareil à partir de la télécommande fournie.
Mettez en place les piles adaptées dans la télécommande (voir chapitre annexe technique).

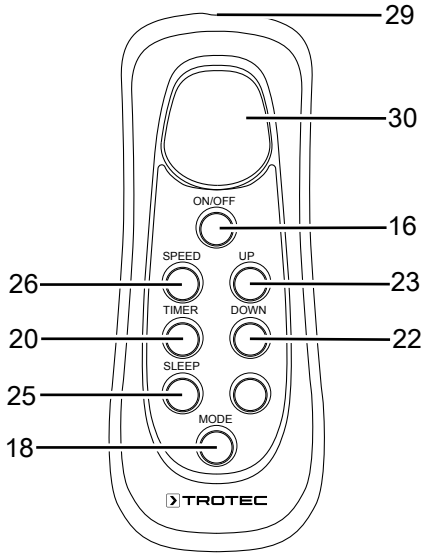

N°	Désignation	Signification
15	LED *Rempl. eau*	Voyant Vider bac à eau de condensation
16	Touche *ON/OFF*	Mise en marche et arrêt de l'appareil
17	LED *Compresseur*	Voyant de marche du compresseur en mode *Refroidissement*
18	Touche *MODE*	Sélection du mode de fonctionnement : *Mode automatique* *Refroidissement* *Déshumidification* *Ventilation*
19	Voyants LED d'affichage du mode de fonctionnement	Indiquent le mode sélectionné : = *Mode automatique* = *Refroidissement* = *Déshumidification* = *Ventilation*
20	Touche *TIMER*	Fonction minuterie *Mise en marche automatique* par pas de 10 h (de 1 h à 24 h) Fonction minuterie *Arrêt automatique* par pas de 10 h (de 1 h à 24 h)
21	LED *Timer*	S'allume lorsque la fonction minuterie est activée
22	Touche *moins*	Réglage de la température cible pour le refroidissement (de 18 à 32 °C)
23	Touche *plus*	
24	LED *Sleep*	Symbole Mode nuit
25	Touche *SLEEP*	Activation/désactivation du mode nuit
26	Touche *SPEED*	Réglage du régime de ventilation
27	Voyants LED *Régime de ventilation*	Affichage du niveau de ventilation : niveau 1 = faible niveau 2 = fort niveau 3 = maximum
28	Affichage à segments	Affichage de la température ambiante actuelle Affichage de la température cible Affichage du nombre d'heures pendant la programmation de la minuterie Affichage du code défaut, voir le chapitre « Défauts et pannes »
29	Émetteur/récepteur de la télécommande	Émet vers l'appareil par infrarouge
30	Affichage	Affichage de différentes fonctions de l'appareil

Info

Un signal sonore retentit chaque fois qu'un réglage s'active.

Mise en marche de l'appareil

1. Laissez reposer l'appareil un certain temps.
2. Après avoir installé l'appareil en suivant la description du chapitre « Mise en service », vous pouvez le mettre en marche.
3. Appuyez sur la touche *ON/OFF* (16).
   ⇨ L'appareil se met en marche en *mode automatique*.
4. Sélectionnez le mode de fonctionnement désiré.

En mode Refroidissement et en mode Déshumidification, l'appareil s'éteint automatiquement lorsque le bac de récupération de l'eau de condensation est plein. La LED *Rempl. eau* (15) s'allume et un signal sonore retentit.

Sélection du mode de fonctionnement

L'appareil dispose des modes de fonctionnement suivants :

- Mode automatique
- Refroidissement
- Déshumidification
- Ventilation

Mode automatique

En *mode automatique*, le *refroidissement* et la *ventilation* sont réglés en fonction de la température ambiante et d'une température cible préréglée à 24 °C de manière fixe.

1. Appuyez sur la touche *MODE* (18) jusqu'à ce que le voyant LED *Mode automatique* (19) s'allume.
   ⇨ Lorsque la température ambiante dépasse 25 °C, l'appareil démarre automatiquement en mode refroidissement. Les voyants LED *Mode automatique* (19), *Refroidissement* (19), *Régime de ventilation* (27) et, le cas échéant, *Compresseur* (17) sont allumés. En mode combiné automatique et ventilation, le régime de ventilation peut être réglé au moyen de la touche *SPEED* (26).
   ⇨ Dès que la température ambiante est ≤ 25 °C, l'appareil passe automatiquement en mode Ventilation. Les voyants LED *Mode automatique* (19), *Ventilation* (19) et *Régime de ventilation* (27) sont allumés. En mode combiné automatique et ventilation, le régime de ventilation peut être réglé au moyen de la touche *SPEED* (26).

Refroidissement

En mode *Refroidissement*, la pièce est refroidie jusqu'à la température cible désirée.

1. Appuyez sur la touche *MODE* (18) jusqu'à ce que le voyant LED *Refroidissement* (19) s'allume.
   ⇨ Le mode *refroidissement* est activé.
   ⇨ La température cible apparaît sur l'affichage 7-segments (28).
2. Appuyez sur la touche *moins* (22) ou *plus* (23) pour définir la température cible désirée. La température peut être réglée entre 18 et 32 °C.
   ⇨ La température cible désirée clignote pendant 5 s environ sur l'affichage à segments (28).
   ⇨ Le cas échéant, le compresseur se met en marche et la LED *Compresseur* (17) s'allume.

Déshumidification

En mode *Déshumidification*, l'appareil réduit l'humidité relative de la pièce.

La température ne peut pas être modifiée et la ventilation fonctionne au régime le plus bas.

Info
Retirez le tuyau d'évacuation d'air pendant le mode *Déshumidification*, sinon la déshumidification est trop faible.

1. Appuyez sur la touche *MODE* (18) jusqu'à ce que le voyant LED *Déshumidification* (19) s'allume.
   ⇨ Le mode *Déshumidification* est activé.
   ⇨ La température ambiante actuelle apparaît sur l'affichage 7-segments (28).
   ⇨ Dans ce mode de fonctionnement, la température et le régime de ventilation (niveau 1) sont prédéfinis et ne peuvent pas être modifiés.

Info
Si l'appareil est utilisé dans un environnement très humide, il est nécessaire de vider le condensat régulièrement (voir au chapitre Vider le condensat).

Raccordement du tuyau d'évacuation de l'eau de condensation

Il est possible de raccorder un tuyau d'évacuation de l'eau de condensation au raccord prévu si l'appareil est utilisé pendant une longue période ou si vous ne voulez pas vider le bac régulièrement.

✓ L'appareil est éteint.
✓ L'appareil est débranché.

1. Transportez ou faites rouler l'appareil prudemment vers un endroit approprié, afin d'évacuer le condensat (par exemple un écoulement) ou placez un bac collecteur approprié sous l'évacuation des condensats.
2. Dévissez le couvercle du raccord de tuyau (13) dans le sens inverse des aiguilles d'une montre.

3. Retirez le bouchon en caoutchouc du raccord de tuyau.

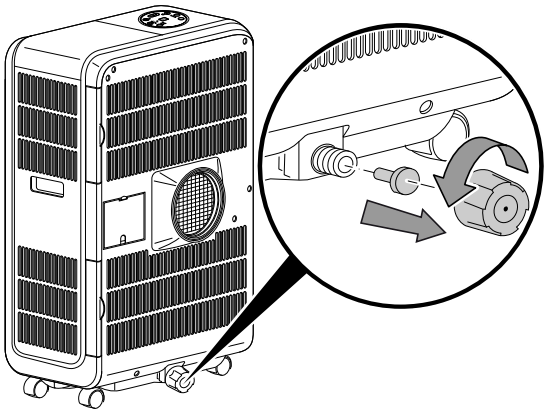

4. Conservez le couvercle et le bouchon en caoutchouc pour une utilisation future.
5. Connectez le tuyau d'évacuation de l'eau de condensation au raccord de tuyau (13).

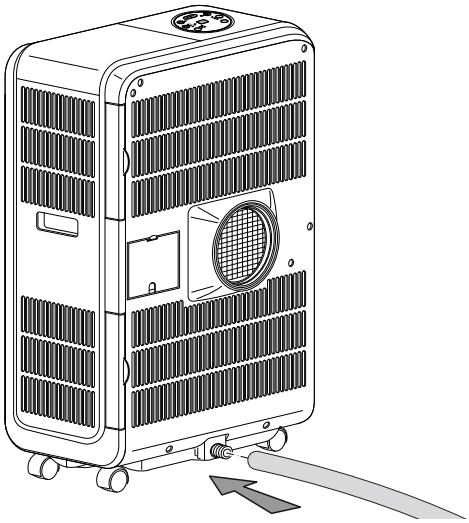

6. Posez l'autre extrémité du tuyau dans une évacuation adéquate (par ex. une canalisation ou un bac collecteur suffisamment grand). Il ne faut pas plier le tuyau d'évacuation de l'eau de condensation ni l'installer en pente ascendante car, dans ce cas, l'eau ne pourrait pas s'écouler.

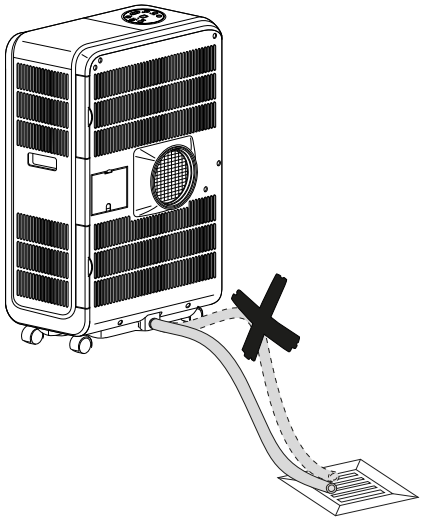

Ventilation

Info
Retirez le tuyau d'évacuation d'air pendant le mode *Ventilation*.

En mode *Ventilation*, l'air ambiant est brassé et il n'y a pas de refroidissement.

1. Appuyez sur la touche *MODE* (18) jusqu'à ce que le voyant LED *Ventilation* (19) s'allume.
   ⇨ Le mode *Ventilation* est activé.
   ⇨ La température ambiante actuelle apparaît sur l'affichage 7-segments (28).
2. Appuyez sur la touche *SPEED* (26) pour régler le régime de ventilation souhaité.
   ⇨ Le voyant LED *Régime du ventilateur* (27) indique le niveau de ventilation sélectionné.
   ⇨ Le voyant LED *Ventilation* (19) correspondant au mode *Ventilation* s'allume.

Réglage de la minuterie

La minuterie possède deux fonctions :

- mise en marche automatique après un nombre d'heures prédéfini,
- arrêt automatique après un nombre d'heures prédéfini.

Ce réglage peut être effectué sur l'appareil ou à partir de la télécommande.

Il est possible d'activer la fonction dans chacun des modes, même en mode veille.

Le nombre d'heures peut être compris entre 10 et 24 heures et réglé par pas de 1 heure.

Remarque

L'appareil ne doit pas fonctionner sans surveillance dans une pièce dont l'accès est libre lorsque la minuterie est activée.

Mise en marche automatique

✓ L'appareil est éteint.

1. Appuyez sur la touche *TIMER* (20) jusqu'à ce que la LED *Timer* (21) s'allume.
2. Réglez le nombre d'heures désiré avec la touche *TIMER* (20).

⇨ Le nombre d'heures apparaît sur l'affichage à segments (28).
⇨ La minuterie est réglée sur le nombre d'heures désiré.
⇨ L'appareil s'allume au bout de la durée programmée.

Remarques relatives à la mise en marche automatique :

- Si l'appareil est débranché du secteur, les réglages de mise en marche automatique sont effacés.
- La mise en marche manuelle de l'appareil désactive la mise en marche automatique.
- Si vous sélectionnez le nombre d'heures **0**, la minuterie est désactivée.

Arrêt automatique

✓ L'appareil est en marche.

1. Appuyez sur la touche *TIMER* (20) jusqu'à ce que la LED *Timer* (21) s'allume.
2. Réglez le nombre d'heures désiré avec la touche *TIMER* (20).

⇨ L'affichage à segments (28) indique le nombre d'heures pendant environ 8 s.
⇨ La minuterie est réglée sur le nombre d'heures désiré.
⇨ L'appareil s'éteint au bout de la durée programmée.

Remarques concernant l'arrêt automatique :

- Une pression sur la touche *ON/OFF* (16) désactive l'arrêt automatique.

Mode nuit

Le mode nuit fonctionne uniquement en mode *refroidissement*. En mode nuit, les réglages suivants sont définis :

- Au bout d'une heure, la température préréglée augmente de 1 °C.

  Après 2 heures, la température préréglée augmente à nouveau de 1 °C. Ensuite, la température est maintenue.
- Le régime de ventilation se règle automatiquement sur le niveau le plus bas et ne peut pas être modifié manuellement.

Procédez de la façon suivante pour activer le mode nuit :

1. Sélectionnez le mode *Refroidissement*.
2. Appuyez sur la touche *SLEEP* (25).
   ⇨ Les voyants LED *Sleep* (24), *Refroidissement* (19) et *Régime de ventilation* (27) sont allumés.
   ⇨ Le régime de ventilation se règle automatiquement sur le niveau le plus bas.
3. Pressez de nouveau la touche *SLEEP* (25) pour désactiver le mode nuit.
   ⇨ Le voyant LED *Sleep* (24) s'éteint.
   ⇨ Le régime de ventilation et la température pré-réglée passent automatiquement sur le réglage programmé avant la mise en marche du mode nuit.

Mesure d'économie d'énergie

L'appareil est équipé d'une fonction d'amélioration de l'efficacité énergétique. L'efficacité énergétique peut être améliorée si vous versez 1 litre d'eau dans l'entonnoir de remplissage (5) de l'appareil. Cette eau permet un refroidissement supplémentaire du condensateur, diminuant ainsi la consommation de courant de l'appareil.

Mise hors service

Avertissement relatif à la tension électrique

Ne touchez jamais la fiche d'alimentation avec des mains humides ou mouillées.

- Arrêtez l'appareil.
- Débranchez le cordon d'alimentation de la prise murale en tirant sur la fiche secteur.
- Si nécessaire, videz le bac de récupération des condensats.
- Le cas échéant, videz le réservoir d'eau.
- Le cas échéant, retirez le flexible de vidange des condensats, ainsi que le liquide résiduel qui s'y trouve.
- Nettoyez l'appareil conformément aux indications figurant au chapitre Maintenance.
- Stockez l'appareil conformément aux indications figurant dans le chapitre Stockage.

Défauts et pannes

Dans le cadre de sa production, le bon fonctionnement de l'appareil a été contrôlé à plusieurs reprises. Malgré tout, si l'appareil devait présenter des dysfonctionnements, contrôlez-le en vous conformant à la liste suivante.

L'appareil ne se met pas en marche :

- Vérifiez le raccordement au secteur.
- Vérifiez le bon état du câble électrique et de la fiche secteur.
- Vérifiez le fusible ou le disjoncteur secteur.
- Observez la température de fonctionnement admissible indiquée dans le chapitre des données techniques.
- Vérifiez le niveau de remplissage du bac de récupération de l'eau de condensation et, le cas échéant, videz-le. La LED *Rempl. eau* (15) ne doit pas s'allumer.
- Attendez 10 minutes avant de redémarrer l'appareil. Si l'appareil ne démarre pas, faites réviser l'appareil par une entreprise spécialisée ou par la société Trotec.

L'appareil fonctionne sans refroidir ou la puissance de refroidissement est réduite :

- Vérifiez si le mode *Refroidissement*est activé.
- Vérifiez la position du tuyau d'évacuation. Si le tuyau d'évacuation est plié ou bouché, l'air ne peut pas être évacué. Assurez-vous que le chemin d'évacuation de l'air soit libre.
- Vérifiez la position des volets de ventilation. Les volets de ventilation doivent être ouverts autant que possible.
- Vérifiez la propreté du ou des filtres. Si nécessaire, nettoyez ou remplacez le ou les filtres à air.
- Vérifiez les distances minima par rapport aux murs et aux autres objets. Le cas échéant, placez l'appareil plus loin dans la pièce.
- Vérifiez la fermeture de la fenêtre et/ou de la porte de la pièce. Le cas échéant, fermez-la. Toutefois, veuillez noter qu'une fenêtre doit rester ouverte pour le tuyau d'évacuation.
- Vérifiez le réglage de température de l'appareil. Réduisez la température paramétrée si elle est supérieure à la température de la pièce.

L'appareil est bruyant ou il vibre :

- Vérifiez si l'appareil est stable et bien installé en position verticale.

Le condensat fuit :

- Vérifiez si l'appareil présente des fuites.

Le compresseur ne se met pas en marche :

- Vérifiez si la protection anti-surchauffe du compresseur s'est déclenchée. Débranchez l'appareil et laissez-le refroidir pendant 10 minutes environ avant de le rebrancher sur le secteur.
- Vérifiez si la température ambiante correspond à la température cible (en mode *refroidissement*). Le compresseur se met en marche uniquement lorsque cette température est atteinte.
- Le compresseur peut éventuellement démarrer avec un retard de 3 minutes, car il est équipé d'une protection interne contre la remise en marche immédiate.

L'appareil est très chaud, il est bruyant ou il perd de la puissance :

- Vérifiez si les entrées d'air et le filtre à air sont encrassés. Nettoyez la saleté extérieure.
- Contrôlez l'extérieur de l'appareil pour détecter d'éventuels encrassements (voir chapitre Maintenance). Faites nettoyer l'intérieur de l'appareil encrassé par une entreprise spécialisée dans le génie frigorifique et climatique ou par la société Trotec.

L'appareil ne réagit pas à la télécommande infrarouge :

- Vérifiez que la distance entre la télécommande et l'appareil n'est pas trop élevée et diminuez-la si nécessaire.
- Assurez-vous qu'aucun d'obstacle ne se trouve entre l'appareil et la télécommande, par ex. des meubles ou des murs. Veillez à assurer un « contact visuel » entre l'appareil et la télécommande.
- Vérifiez l'état de charge des piles et remplacez-les si nécessaire.
- Vérifiez que la polarité des piles est respectée, au cas où les piles viennent d'être remplacées ; changez la polarité, si cela est nécessaire.

Remarque
Attendez au moins 3 minutes à la fin de tous les travaux de maintenance et de réparation. Puis remettez l'appareil en marche.

Même après vérification, l'appareil ne fonctionne toujours pas parfaitement ?

Contactez le service après-vente. Le cas échéant, faites réparer l'appareil par une entreprise spécialisée dans le domaine de la technique frigorifique et climatique ou par la société Trotec.

Codes d'erreur

Les messages d'erreur suivants peuvent apparaître dans l'affichage à segments :

Code défaut	Cause	Remède
E1	Capteur de température ambiante défectueux	Débranchez brièvement l'appareil. Si la panne est encore présente après la remise en marche, contactez le service après-vente.
E2	Capteur système défectueux	

Si les deux défauts apparaissent simultanément, l'appareil affiche les codes en alternance.

Maintenance

Intervalles de maintenance

Intervalle de maintenance et d'entretien	avant chaque mise en service	en cas de besoin	au moins toutes les 2 semaines	au moins toutes les 4 semaines	au moins tous les 6 mois	au moins une fois par an
Contrôle des bouches d'aspiration et de sortie pour détecter les encrassements ou les corps étrangers, nettoyage le cas échéant	x			x		
Nettoyage extérieur		x				x
Contrôle visuel de l'intérieur de l'appareil pour détecter les encrassements		x				x
Contrôle du filtre à air pour détecter d’éventuels encrassements ou corps étrangers, nettoyage ou remplacement le cas échéant	x		x			
Remplacement du filtre à air					x	
Contrôle des détériorations éventuelles	x					
Contrôle des vis de fixation		x				x
Test						x
Vidange du bac de récupération de l’eau de condensation et du tuyau d'évacuation		x				

Protocole de maintenance et d'entretien

Type d'appareil : ..... Numéro de série : .....

Intervalle de maintenance et d'entretien	**1**	**2**	**3**	**4**	**5**	**6**	**7**	**8**	**9**	**10**	**11**	**12**	**13**	**14**	**15**	**16**
Contrôle des bouches d'aspiration et de sortie pour détecter les encrassements ou les corps étrangers, nettoyage le cas échéant																
Nettoyage extérieur																
Contrôle visuel de l'intérieur de l'appareil pour détecter les encrassements																
Contrôle du filtre à air pour détecter d'éventuels encrassements ou corps étrangers, nettoyage ou remplacement le cas échéant																
Remplacement du filtre à air																
Contrôle des détériorations éventuelles																
Contrôle des vis de fixation																
Test																
Vidange du bac de récupération des condensats et du tuyau d'évacuation																
Remarques																

1. Date : ..... Signature :	2. Date : ..... Signature :	3. Date : ..... Signature :	4. Date : ..... Signature : .....
5. Date : ..... Signature :	6. Date : ..... Signature :	7. Date : ..... Signature :	8. Date : ..... Signature : .....
9. Date : ..... Signature :	10. Date : ..... Signature :	11. Date : ..... Signature :	12. Date : ..... Signature : .....
13. Date : ..... Signature :	14. Date : ..... Signature :	15. Date : ..... Signature :	16. Date : ..... Signature : .....

Avant toute opération de maintenance

Avertissement relatif à la tension électrique
Ne touchez jamais la fiche d'alimentation avec des mains humides ou mouillées.

- Éteignez l'appareil.
- Débranchez le cordon d'alimentation de la prise murale en tirant sur la fiche secteur.

Avertissement relatif à la tension électrique
Tout travail nécessitant l'ouverture du boîtier est à réaliser par une entreprise spécialisée homologuée ou par la société Trotec.

Circuit de réfrigérant

Danger
Réfrigérant naturel propane (R290) !
H220 : gaz extrêmement inflammable.
H280 : contient du gaz sous pression ; peut exploser sous l'effet de la chaleur.

P210 : tenir éloigné de toute source de chaleur, des surfaces chaudes, des étincelles, des flammes ainsi que de toute autre source d'inflammation. Ne pas fumer.
P377 : gaz effluent en feu : ne pas éteindre tant que la fuite ne peut pas être colmatée sans danger.
P410+P403 : conserver à l'abri du soleil dans un endroit bien aéré.

- Tout le circuit réfrigérant est un système hermétiquement clos qui ne nécessite pas d'entretien ; seules une entreprise spécialisée dans le génie frigorifique et climatique ou l'entreprise Trotec sont autorisées à en effectuer la maintenance et la réparation.

Signaux de sécurité et étiquettes sur l'appareil

Contrôlez régulièrement les signaux de sécurité et les étiquettes se trouvant sur l'appareil. Renouvelez les signaux de sécurité en cas d'illisibilité.

Nettoyer le carter

Nettoyez le boîtier avec un chiffon humide, doux et sans peluches. Veillez à ce que de l'humidité ne pénètre pas dans le carter. Veillez à ce qu'aucune humidité ne puisse entrer en contact avec les composants électriques. N'utilisez pas de détergents agressifs, comme les aérosols de nettoyage, les solvants, les nettoyants à base d'alcool ou les produits abrasifs pour humidifier le chiffon.

Contrôle visuel de l'intérieur de l'appareil pour détecter des encrassements

1. Retirez le filtre à air.
2. Munissez-vous d'une lampe de poche pour éclairer l'intérieur de l'appareil.
3. Examinez l'intérieur de l'appareil pour détecter des encrassements.
4. Si vous détectez une épaisse couche de poussière, faites nettoyer l'intérieur de l'appareil par une entreprise spécialisée dans le génie frigorifique et climatique ou par la société Trotec.
5. Remettez le filtre à air en place.

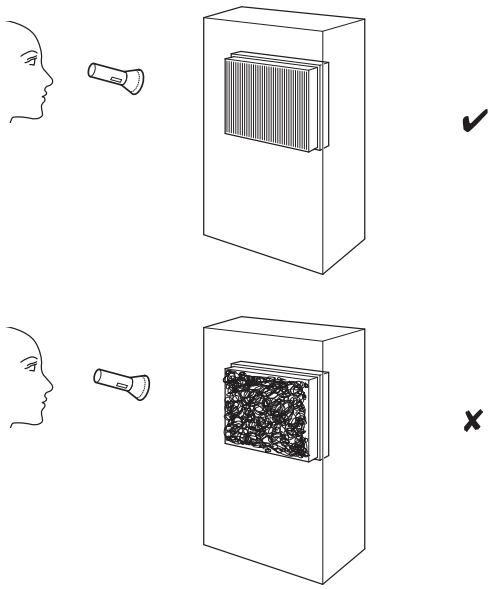

Nettoyer le filtre à air

Il est nécessaire de nettoyer le filtre à air dès qu'il est sale. Cela se traduit, par exemple, par une capacité réduite (voir chapitre Défauts et pannes).

Avertissement
Veuillez vous assurer que le filtre à air ne soit ni usé ni endommagé. Les coins et les arêtes du filtre à air ne doivent être ni déformés ni arrondis. Avant de remettre le filtre à air en place, veuillez vous assurer que celui-ci est intact et sec !

1. Retirez le filtre à air de l'appareil.

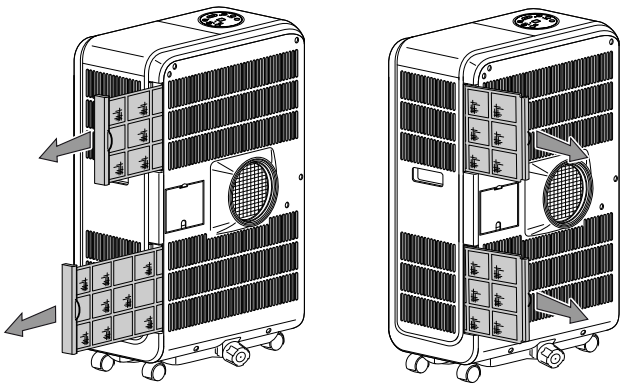

2. Nettoyez le filtre avec un chiffon doux légèrement humide non pelucheux. Si le filtre est très encrassé, nettoyez-le à l'eau chaude à laquelle vous aurez mélangé un produit de nettoyage neutre.

3. Laissez le filtre sécher complètement. N'insérez pas de filtre mouillé dans l'appareil !
4. Insérez à nouveau le filtre à air dans l'appareil.

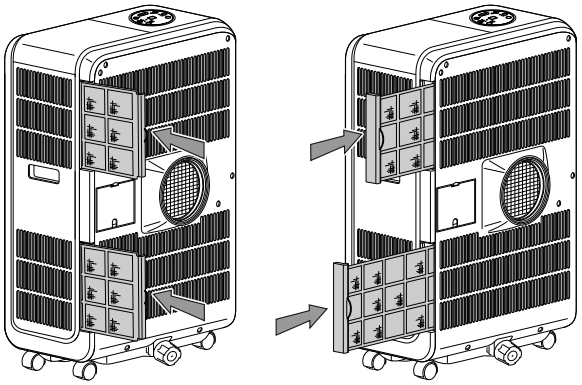

Vider le condensat (vidage manuel)

Les modes *Refroidissement* et *Déshumidification* produisent des condensats qui s'évacuent en grande partie avec l'air sortant.

Le reste du condensat est collecté dans le bac situé à l'intérieur de l'appareil. Il est nécessaire de vider régulièrement le condensat.

Lorsqu'une trop grande quantité de condensat s'est accumulée, l'appareil s'éteint et la LED *Rempl. eau* (15) s'allume.

1. Transportez ou faites rouler l'appareil prudemment vers un endroit approprié, afin d'évacuer le condensat (par exemple un écoulement) ou placez un bac collecteur approprié sous l'évacuation des condensats.
2. Retirez le couvercle et le bouchon en caoutchouc de l'évacuation des condensats.

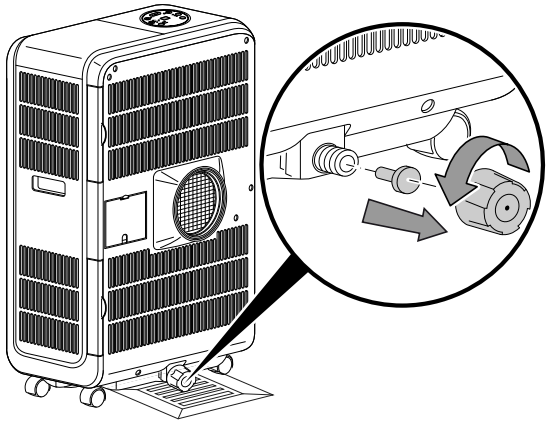

3. Laissez le condensat s'écouler.
4. Replacez le bouchon en caoutchouc que sur l'évacuation de condensats et revissez le couvercle. Assurez-vous que le bouchon en caoutchouc soit maintenu fermement, sinon cela pourrait entraîner une fuite d'eau non contrôlée.

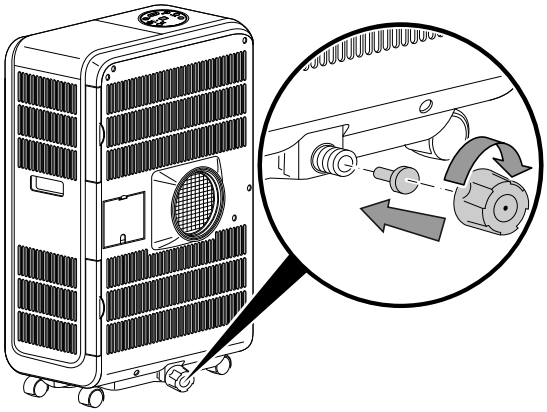

⇨ La LED *Rempl. eau* (15) s'éteint dès que l'eau de condensation a été vidée.

Activités après la maintenance

Si vous désirez continuer d'utiliser l'appareil :

- Laissez reposer l'appareil de 12 à 24 heures pour que le réfrigérant s'accumule dans le compresseur. Veuillez attendre de 12 à 24 heures avant de remettre l'appareil en marche ! Sinon, cela pourrait endommager le compresseur et l'appareil ne fonctionnerait plus. Nous déclinons toute responsabilité dans ce cas.
- Rebranchez l'appareil en mettant la fiche dans la prise secteur.

Si vous n'utilisez pas l'appareil pendant une longue durée :

- Stockez l'appareil conformément aux indications figurant au chapitre Stockage.

Annexe technique

Données techniques

Modèle	PAC 3500 X
Puissance de refroidissement	3,4 kW
Capacité de déshumidification	1,5 l/h
Température de fonctionnement	18 °C à 32 °C
Plage de réglage de la température	18 °C à 32 °C
Débit volumique d'air max.	350 m^3/h
Raccordement secteur	220 - 240 V/50 Hz
Courant nominal	5,7 A
Puissance absorbée (mode refroidissement)	1,28 kW
Niveau sonore à 1 m de distance	57 dB(A)
Réfrigérant	R290
Quantité de réfrigérant	300 g
Facteur PRP	3
Équivalent CO_2	0,0009 t
Dimensions (longueur x largeur x hauteur)	313 x 480 x 744 mm
Distance minimum par rapport aux murs et aux objets : vers le haut (A) : vers l'arrière (B) : vers les côtés (C) : vers l'avant (D) :	 50 cm 50 cm 50 cm 50 cm
Poids	26 kg
Piles pour la télécommande	Type LR03 / AAA – 1,5 V (2 piles)

Schéma électrique

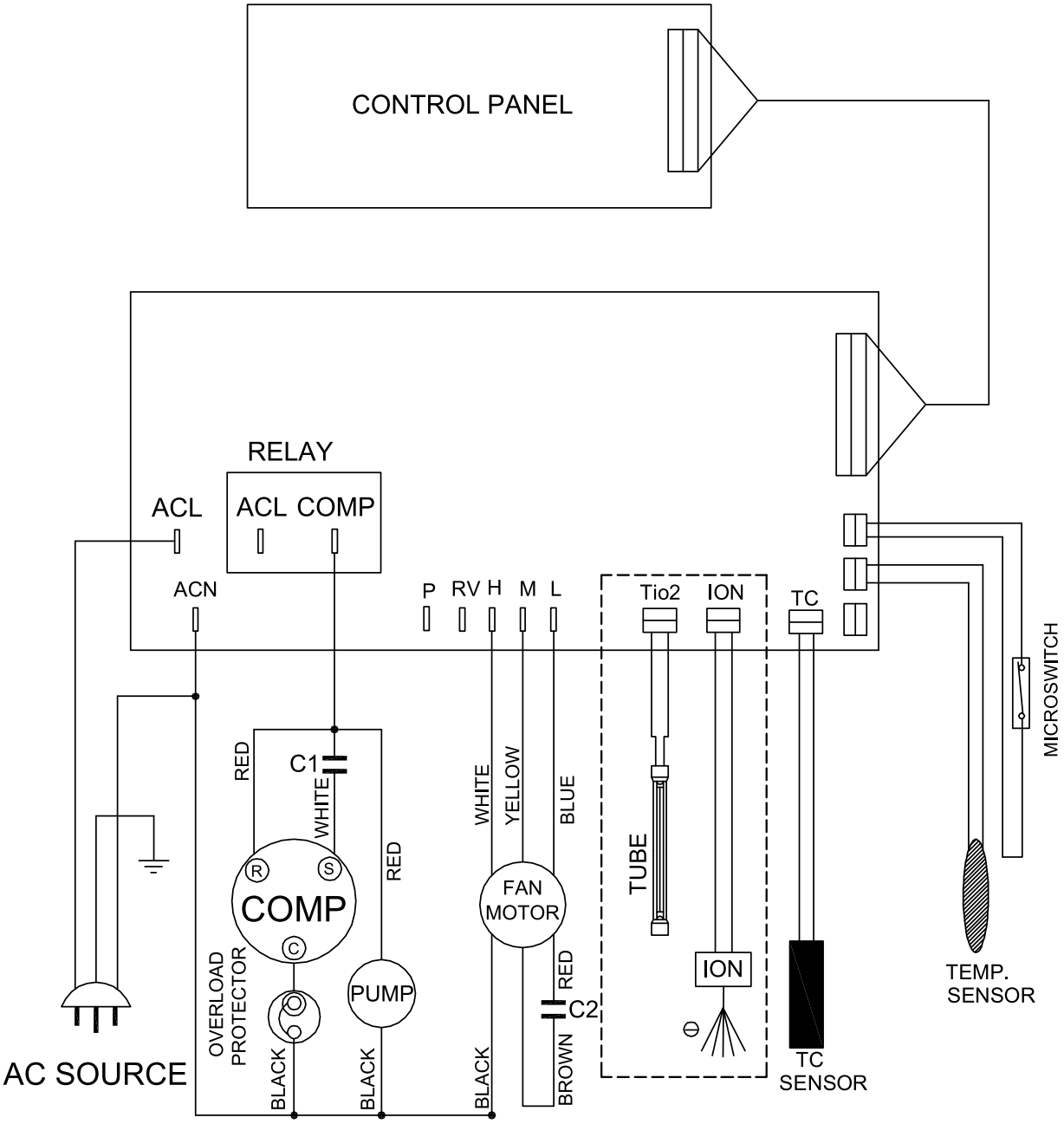

Nomenclature et liste des pièces de rechange

Remarque : Les numéros de repérage des pièces de rechange sont différents des numéros de repérage des composants utilisés dans le manuel d'utilisation.

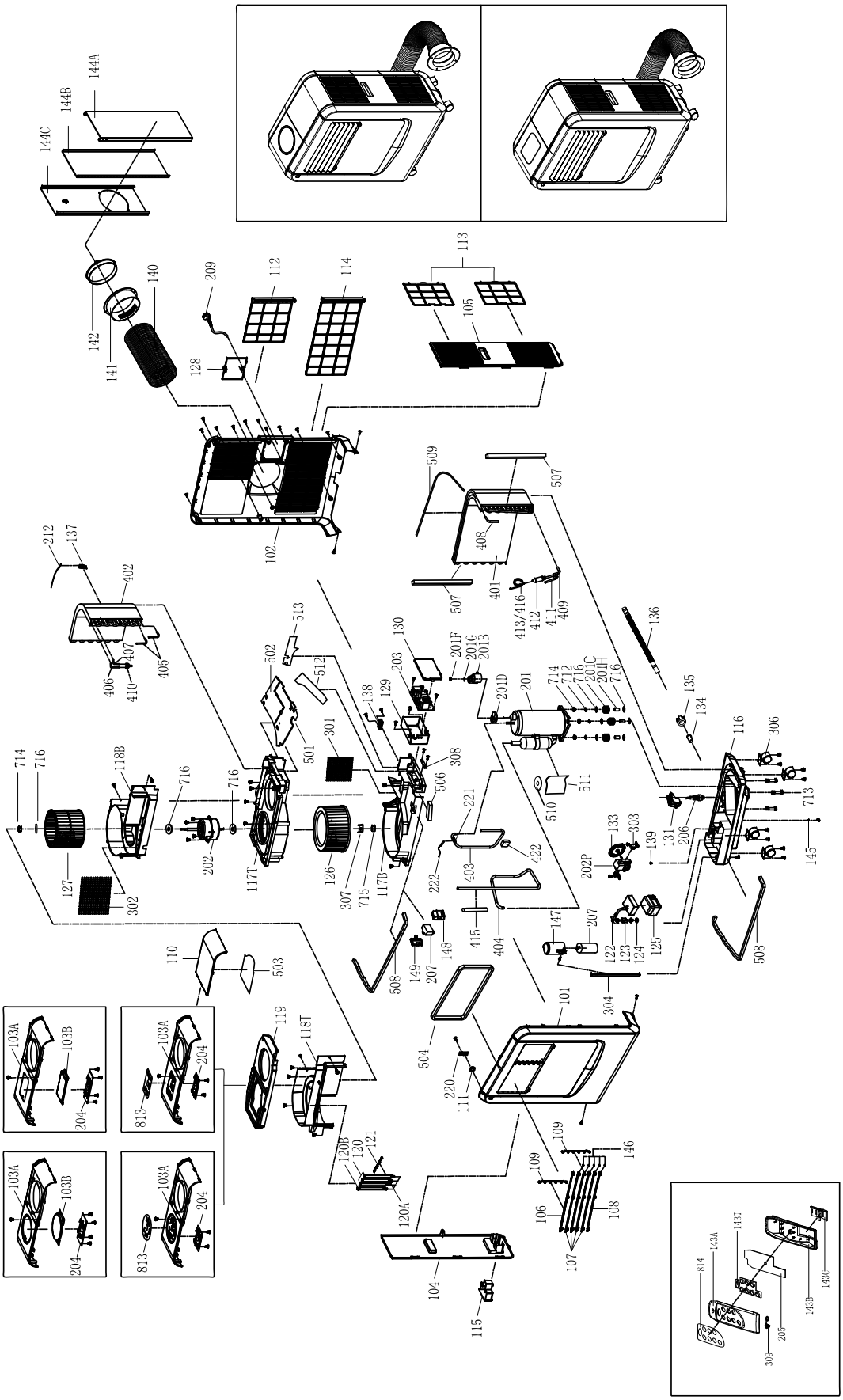

Pièces en plastique

No.	Part Name	Quantity	No.	Part Name	Quantity
101	FRONT PANEL	1	123	PROP FOR WATER CASE	1
102	REAR PANEL	1	124	SEALED RING FOR WATER CASE	1
103A	TOP COVER WITH ROUND CONTROL PANEL	1	125	PLASTIC FOAM FOR WATER CASE	1
104	SIDE PANEL - LEFT	1	126	DOWN FAN BLADE	1
105	SIDE PANEL - RIGHT	1	127	UP FAN BLADE	1
106	HORIZONTAL LOUVER C	1	128	COVER FOR CORD COMPARTMENT	1
107	HORIZONTAL LOUVER A	4	129	CASE FOR MAIN P.C. BOARD	1
108	HORIZONTAL LOUVER B	1	130	COVER FOR MAIN P.C. BOARD	1
109	CONNECTING ROD FOR HORIZONTAL LOUVER	2	131	FLOAT BASE	1
110	COVER FOR EXHAUST PIPE	1	133	PUMPING BLADE	1
111	REMOTE CONTROL RECEIVER	1	134	RUBBER STOPPER	1
112	FILTER FRAME FOR EVAPORATOR	1	135	DRAIN KNOB	1
113	SIDE FILTER FRAME	2	136	DRAIN TUBE	1
114	FILTER FRAME FOR CONDENSER	1	137	?7 SUPPORTER FOR TEMPERATURE SENSOR	1
115	WATER CASE	1	138	SUPPORTER TO FIX WIRES	1
116	BASE PANEL	1	139	LEAKPROOF RUBBER STOPPER	1
117T	DOWN FUNNEL A	1	140	EXHAUST PIPE	1
117B	DOWN FUNNEL B	1	141	ADAPTOR	1
118T	UP FUNNEL A	1	142	COVER FOR ADAPTOR	1
118B	UP FUNNEL B	1	144A	SLIDE WINDOW KIT A	1
119	POLYFOAM COVER (UNDER TOP COVER)	1	144B	SLIDE WINDOW KIT B	1
120	VERTICAL LOUVER C	2	144C	SLIDE WINDOW KIT C	1
120A	VERTICAL LOUVER A	1	147	PROTECTION BOX FOR Φ50 CAPACITOR	1
120B	VERTICAL LOUVER B	1	148	PROTECTION BOX (TOP) FOR CAPACITOR	1
121	CONNECTING ROD FOR VERTICAL LOUVER	1	149	PROTECTION BOX (BOTTOM) FOR CAPACITOR	1
122	FLOAT FOR WATER CASE	1			

Pièces électriques

No.	Part Name	Quantity	No.	Part Name	Quantity
201	COMPRESSOR	1	205R	REMOTE CONTROL (INCLUDING #143A~D,#205, #814)	1
201B	PROTECTIVE COVER FOR COMPRESSOR	1	206	FLOAT LEVEL SWITCH	1
201C	RUBBER GROMMET	3	207	COMPRESSOR CAPACITOR	1
201D	PAD	1	208	MOTOR CAPACITOR	1
201F	NUT	1	209	POWER CORD	1
201G	PAD FOR NUT	1	212	SENSOR WIRE WITH RESIN HEAD	1
201H	ANTI-VIBRATION SOCKET	3	213	SENSOR WIRES FOR P.C. BOARD (COPPER HEAD)	1
202	MOTOR	1	218	THERMAL TUBE	1
202P	PUMP MOTOR	1	220	REMOTE CONTROL RECEIVER BOARD	1
203	MAIN P.C. BOARD	1	221	SENSOR TUBE (WITH COPPER HEAD)	1
204	INDICATOR P.C.BOARD	1	222	R290 SENSOR WIRE (WITH COPPER HEAD)	1
205	P.C.BOARD FOR THE REMOTE CONTROL	1			

Pièces métalliques

No.	Part Name	Quantity	No.	Part Name	Quantity
301	SAFETY NET BETWEEN TOP VOLUTE AND LOWER VOLUTE	1	407	DISCHARGING TUBE FOR EVAPORATOR A	1
302	NET FOR TOP AIR CHANNEL	1	408	SUCTION TUBE FOR CONDENSER	1
303	SUPPORTER FOR THE PUMP MOTOR	2	409	DISCHARGING TUBE FOR CONDENSOR	1
304	MAIN SUPPORTER	1	410	3 WAY VALVE	1
306	CASTER	4	411	REFRIGERANT CHARGING TUBE	1
307	SUPPORTER TO FIX FAN BLADE FOR MOTOR	1	412	DRYER	1
308	FIN GND	1	413	CAPILLARY	1
310	SCREWDRIVER	1	415	THERMAL SLEEVE	1
401	CONDENSOR	1	416	SLEEVE FOR CAPILLARY	1
402	EVAPORATER	1	417	4 way valve	1
403	DISCHARGING TUBE	1	418	SOLENOID VALVE	1
404	SUCTION TUBE	1	419	PIPING FOR CONDENSOR VALVE	1
405	SUCTION TUBE FOR EVAPORATOR	1	420	PIPING FOR EVAPORATOR VALVE	1
406	DISCHARGING TUBE FOR EVAPORATOR A	1			1

Pièces en mousse

No.	Part Name	Quantity	No.	Part Name	Quantity
501	SEAL FOAM FOR TOP FUNNEL (A)	1	509	SEAL FOAM FOR CONDENSER	1
502	SEAL FOAM FOR TOP FUNNEL (B)	1	510	FOAM FOR ACCUMULATOR(UP)	1
503	FOAM FOR EXHAUST PIPE COVER	1	511	FOAM FOR ACCUMULATOR(DOWN)	1
504	SEAL FOAM FOR AIR OUTLET	1	512	SEAL FOAM FOR DOWN FUNNEL (A)	1
506	SEAL FOAM FOR TUBE	1	513	SEAL FOAM FOR DOWN FUNNEL (B)	1
507	SEAL FOAM	2	514	POLYFOAM FOR 4-WAY VALVE	1
508	SEAL FOAM FOR BOTTOM BASE	2			

Élimination des déchets

Le pictogramme représentant une poubelle barrée, apposé sur un appareil électrique ou électronique, signifie que celui-ci ne doit pas être éliminé avec les ordures ménagères. Des points de collecte gratuits pour les appareils électriques ou électroniques usagés sont à votre disposition à proximité de chez vous. Les autorités de votre ville ou de votre commune peuvent vous en fournir les adresses. Notre site Internet www.trotec24.com vous informe également sur les autres possibilités de retour que nous proposons.

La collecte séparée des appareils électriques et électroniques usagés permet leur réutilisation éventuelle, le recyclage des matériaux constitutifs et les autres formes de recyclage tout en évitant les conséquences négatives pour l'environnement et la santé des produits dangereux qu'ils sont susceptibles de contenir.

Faites éliminer le réfrigérant propane contenu dans l'appareil de façon appropriée et conforme à la législation en vigueur par une entreprise homologuée en conséquence (N° 160504 du catalogue européen des déchets).

Les piles usagées et les batteries ne doivent pas être jetées avec les ordures ménagères, mais être éliminées conformément à la directive européenne 2006/66/CE DU PARLEMENT ET DU CONSEIL EUROPEEN du 6 septembre 2006 relative aux piles, aux piles rechargeables, aux accumulateurs et aux batteries. Veuillez éliminer les piles et les batteries conformément aux dispositions légales en vigueur.

Trotec GmbH & Co. KG

Grebbener Str. 7
D-52525 Heinsberg
+49 2452 962-400
+49 2452 962-200

info@trotec.com
www.trotec.com