AIRGOCLEAN 10 E

FR

MANUEL D'UTILISATION
PURIFICATEUR D'AIR

TRT-BA-AIRGOCLEAN10E-TC-001-FR

TROTEC

Sommaire

Indications sur le manuel d'utilisation 1

Sécurité 1

Informations sur l'appareil 3

Transport et stockage 4

Montage et installation 4

Utilisation 5

Accessoires disponibles 5

Défauts et pannes 5

Entretien 6

Annexe technique 8

Élimination des déchets 8

Indications sur le manuel d'utilisation

Symboles

Avertissement relatif à la tension électrique
Ce symbole indique que la tension électrique cause des risques pour la vie et la santé des personnes.

Avertissement
Cette mention d'avertissement indique un risque moyen qui peut entraîner des blessures graves ou mortelles s'il n'est pas évité.

Attention
Cette mention d'avertissement indique un risque faible qui peut entraîner des blessures bénignes ou moyennes s'il n'est pas évité.

Avis
Cette mention d'avertissement indique des informations importantes (par ex. dommages matériels), mais aucun danger.

Information
Les indications présentant ce symbole vous aident à exécuter vos tâches rapidement et en toute sécurité.

Observer le mode d'emploi
Les indications présentant ce symbole vous indiquent qu'il est nécessaire de respecter le manuel d'utilisation.

Vous pouvez télécharger la dernière version du manuel d'utilisation et la déclaration de conformité UE sous le lien suivant :

AirgoClean 10 E

https://hub.trotec.com/?id=41182

Sécurité

Veuillez lire attentivement le présent manuel avant la mise en service ou l'utilisation de l'appareil et conservez-le à proximité immédiate de l'endroit d'installation ou de l'appareil même !

Avertissement
Lire tous les avertissements de sécurité et toutes les instructions.
Le non-respect des consignes de sécurité risque de causer une électrocution, de provoquer un incendie et/ou de causer des blessures graves.
Conservez toutes les consignes de sécurité et toutes les instructions pour pouvoir vous y reporter ultérieurement.
Les enfants de moins de 8 ans et toute personne ayant des capacités physiques, sensorielles ou mentales réduites ou ne possédant pas l'expérience et les connaissances nécessaires peuvent utiliser l'appareil pour autant qu'ils bénéficient d'une supervision et d'une instruction adéquate relative à une utilisation sure de l'appareil et qu'ils comprennent les dangers émanant de l'utilisation.
Les enfants ne sont pas autorisés à jouer avec l'appareil. Il est interdit aux enfants d'effectuer le nettoyage et l'entretien de l'appareil sans surveillance.

- N'utilisez pas l'appareil dans des locaux présentant un risque d'explosion.
- N'utilisez pas l'appareil dans des atmosphères agressives.
- N'utilisez pas l'appareil à proximité de feux ouverts ou d'appareils à gaz.
- Installez l'appareil debout et de façon stable.
- Faites sécher l'appareil après un nettoyage à l'eau. Ne le faites pas fonctionner mouillé.
- Ne touchez ou n'utilisez pas l'appareil les mains humides ou mouillées.
- Ne pas exposer l'appareil à un jet d'eau direct.
- N'exposez l'appareil à aucun liquide, car il n'est pas protégé contre les éclaboussures d'eau.

- Ne pas introduire de corps étrangers ni de membres du corps à l'intérieur de l'appareil.
- Ne couvrez pas l'appareil et ne le transportez pas pendant le fonctionnement.
- Ne pas s'asseoir sur l'appareil.
- L'appareil n'est pas un jouet. Tenez les enfants et les animaux à l'écart. Utilisez l'appareil uniquement sous surveillance.
- Avant chaque utilisation, vérifiez le bon état de l'appareil, des accessoires et des connecteurs. N'utilisez pas l'appareil si celui-ci ou une des pièces qui le composent sont défectueux.
- Protégez tous les câbles électriques en dehors de l'appareil contre les endommagements (par ex. par des animaux). N'utilisez jamais l'appareil lorsque le cordon électrique ou la fiche sont détériorés !
- La prise d'alimentation électrique doit correspondre aux indications données au chapitre Caractéristiques techniques.
- Raccordez la fiche de l'appareil à une prise de courant protégée selon les règles de l'art.
- Choisissez la rallonge de câble électrique conformément aux indications contenues dans les données techniques. Déroulez complètement la rallonge électrique. Évitez toute surcharge électrique.
- Retirez le câble électrique de l'appareil de la prise en tirant sur la fiche avant l'entretien, la maintenance ou les réparations.
- Éteignez l'appareil et tirez le câble électrique de la prise lorsque l'appareil n'est pas utilisé.
- N'utilisez jamais l'appareil si vous remarquez des défauts au niveau de la prise ou du câble électrique.
  Un câble électrique doit être remplacé par le fabricant, le service après-vente ou un électricien spécialisé.
  Les câbles électriques défectueux représentent un sérieux danger pour la santé.
- Lors de l'installation, il faut respecter les distances minimales requises par rapport aux murs et aux autres objets ainsi que les conditions d'entreposage et de fonctionnement conformément aux indications figurant dans le chapitre Données techniques.
- Assurez-vous que l'entrée et la sortie d'air sont dégagées.
- Assurez-vous qu'aucun objet ne se trouve près de l'entrée et de la sortie d'air.
- N'exposez jamais l'appareil à une grande chaleur ou directement aux rayons du soleil.

Utilisation conforme

Utilisez l'appareil AirgoClean 10 E pour la purification d'air et l'élimination des odeurs (ionisation) à l'intérieur, tout en respectant les données techniques et les consignes de sécurité.

Utilisation non conforme

- Veuillez ne pas installer l'appareil sur un support mouillé ou inondé.
- Veuillez ne déposer aucun objet, comme p.ex. des vêtements, sur l'appareil.
- Veuillez ne pas utiliser l'appareil à l'extérieur.
- Veuillez ne pas utiliser l'appareil dans les salles de bains et les locaux présentant une humidité relative élevée.
- N'utilisez pas l'appareil dans des locaux avec une forte génération de poussière, par ex. les halles de production, les ateliers ou les chantiers.
- En outre, le système de filtration intégré ne convient pas à la purification de l'air de poussières avec un potentiel nocif pour la santé (par ex. polluants).
- Un autre fonctionnement ou une autre utilisation que ceux décrits dans ce manuel sont non conformes. En cas de non-respect, le fabricant décline toute responsabilité en cas d'endommagement et toutes les demandes de garantie sont annulées.
- Toute modification structurelle, toute transformation ou tout ajout arbitraire au niveau de l'appareil est strictement interdit.

Qualification du personnel

Toute personne utilisant le présent appareil doit :

- être consciente des risques pouvant être liés à l'exploitation des purificateurs d'air électriques.
- avoir lu et compris le manuel d'utilisation, et notamment le chapitre Normes de sécurité.

Risques résiduels

Avertissement relatif à la tension électrique
Toute intervention au niveau des composants électriques est à réaliser exclusivement par une entreprise spécialisée !

Avertissement relatif à la tension électrique
Retirez la fiche d'alimentation de la prise secteur avant toute intervention sur l'appareil.
Débranchez le cordon d'alimentation de la prise murale en tirant sur la fiche secteur.

Avertissement
L'utilisation de l'appareil peut comporter un risque s'il est utilisé par des personnes non compétentes, en cas d'utilisation non conforme ou non conventionnelle ! Veuillez respecter les exigences relatives à la qualification du personnel !

Avertissement
L'appareil n'étant pas un jouet, il n'est pas adapté aux enfants.

Avertissement
Danger de suffocation !
Veuillez ne pas laisser traîner les emballages vides. Ils pourraient être dangereux pour les enfants.

Avis
N'utilisez jamais l'appareil sans filtre HEPA !

Avis
N'utilisez jamais l'appareil sans filtre à air !
Sans filtre à air, l'intérieur de l'appareil se salit énormément, ce qui peut réduire la puissance et détériorer l'appareil.

Avis
N'utilisez pas de nettoyants agressifs, abrasifs ou décapants pour nettoyer l'appareil.

Comportement en cas d'urgence

1. Arrêtez l'appareil.
2. En cas d'urgence, coupez immédiatement l'alimentation électrique de l'appareil. Débranchez le cordon d'alimentation de la prise murale en tirant sur la fiche secteur.
3. Ne rebranchez jamais un appareil endommagé.

Informations sur l'appareil

Description de l'appareil

L'appareil AirgoClean 10 E sert au filtrage de l'air ambiant, il vise l'amélioration de la qualité de l'air en réduisant la pollution et les odeurs légères à moyennes. Il est équipé d'un ventilateur puissant qui aspire l'air depuis le devant. L'air circule à travers le filtre qui le purifie. Ensuite, le ventilateur réintègre l'air purifié dans la pièce.

L'appareil purifie l'air de bactéries, de virus, de pollen, de détritus d'acariens, de moisissures et d'autres produits allergènes par un filtre HEPA. Le filtre HEPA possède un préfiltre intégré (en fibres synthétiques) qui préfiltre les grandes particules de poussières avant qu'elles circulent dans le filtre HEPA.

Le filtre HEPA retient efficacement la poussière domestique, les allergènes des animaux domestiques, du smog et les particules, porteurs de mauvaises odeurs et de virus.

L'appareil est également équipé d'une fonction d'ionisation activable au besoin. Les ions libérés éliminent les pollens, la poussière, les virus et les bactéries en suspension dans l'air. Cette méthode de purification de l'air permet d'améliorer la qualité de l'air de la pièce.

Le ventilateur à trois niveaux et le changement de filtre simple et rapide permettent une utilisation aisée.

Il peut être transporté facilement et utilisé aisément à l'intérieur grâce à ses dimensions compactes et à son fonctionnement silencieux.

Représentation de l'appareil

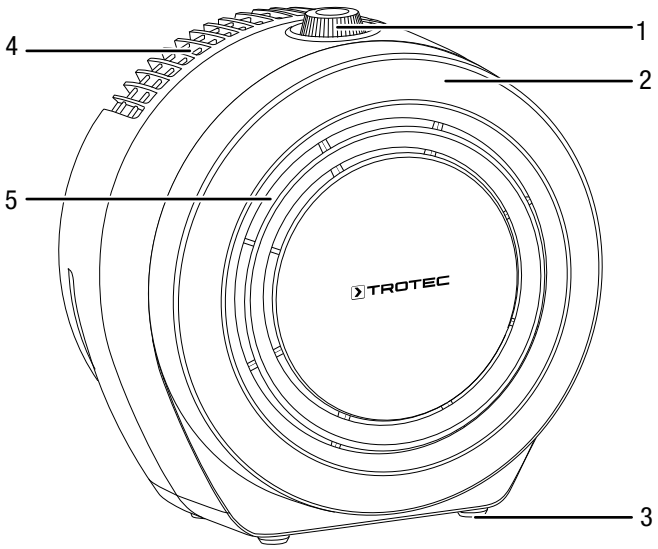

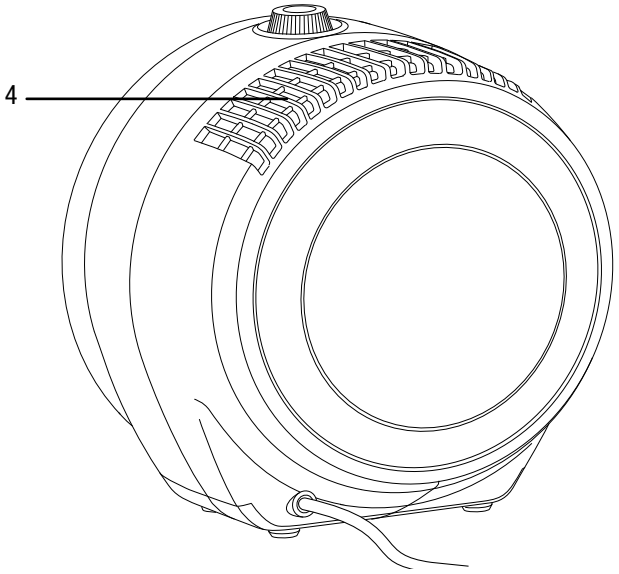

N°	Désignation
1	Interrupteur marche/arrêt et sélecteur de vitesse de ventilation
2	Cache d'appareil
3	Pied
4	Sortie d'air
5	Entrée d'air

Transport et stockage

Avis
L'appareil peut s'endommager si vous le transportez ou l'entreposer de manière inappropriée.
Observez les informations relatives au transport et à l'entreposage de l'appareil.

Transport

Veuillez respecter les consignes suivantes **avant** chaque transport :

- Arrêtez l'appareil.
- Débranchez le cordon d'alimentation de la prise murale en tirant sur la fiche secteur.
- Veuillez ne pas utiliser le cordon électrique pour tirer l'appareil.

Veuillez respecter les consignes suivantes **après** chaque transport :

- Installez l'appareil à la verticale après l'avoir transporté.

Stockage

Observez les conditions de stockage suivantes lorsque vous n'utilisez pas l'appareil :

- au sec et protégé du gel et de la chaleur
- debout, dans un endroit protégé de la poussière et de l'exposition directe au soleil
- le cas échéant, protégé de la poussière par une housse

Montage et installation

Contenu de la livraison

- 1 appareil
- 1 filtre HEPA, préfiltre en fibres synthétiques inclus
- 1 mode d'emploi

Déballer l'appareil

1. Ouvrez le carton et sortir l'appareil.
2. Retirez entièrement l'emballage de l'appareil.
3. Déroulez complètement le câble électrique. Assurez-vous que le câble électrique n'est pas endommagé et ne le détériorez pas en le déroulant

Mise en service

Le filtre HEPA est installé.

Avis
Retirez la housse en plastique du filtre HEPA. Procédez comme décrit au chapitre Changement de filtre HEPA.

Lors de l'installation de l'appareil, il faut respecter les distances minimales requises par rapport aux murs et aux autres objets conformément aux indications figurant dans le chapitre Données techniques.

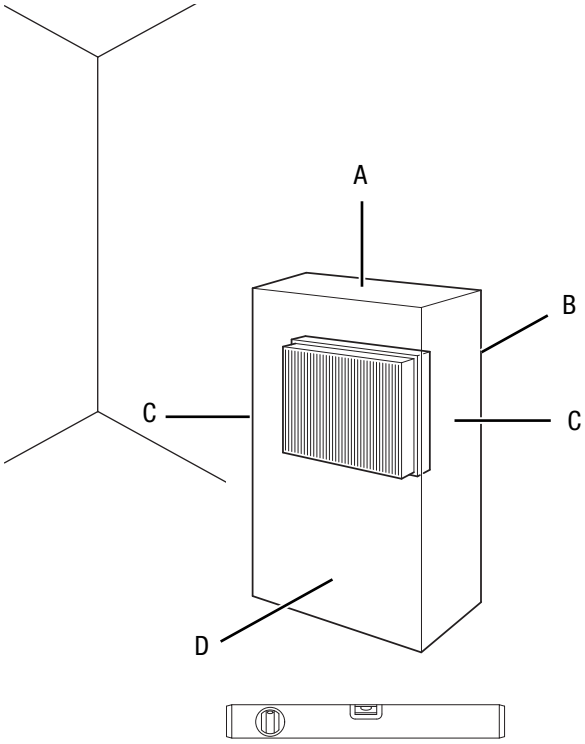

- Avant la remise en service de l'appareil, vérifiez l'état du câble d'alimentation. En cas de doutes relatifs à son parfait état, contactez le service après-vente.
- Installez l'appareil debout et de façon stable.
- Pendant le montage, en particulier lorsque l'appareil est placé au centre de la pièce, veillez à ce que le cordon d'alimentation ou tout autre câble électrique soit posé de sorte à éviter tout risque de trébuchement. Utilisez des couvre-câbles.
- Veuillez faire en sorte que les rallonges de câbles soient entièrement déroulées.
- Placez l'appareil à proximité de la source de l'air pollué.
- Tenez l'appareil loin de toute source de chaleur.
- Veillez à ce qu'aucun rideau ni aucun autre objet ne bloque le flux d'air.
- Assurez-vous que l'entrée et la sortie d'air sont dégagées.

Branchement du câble secteur

- Raccordez la fiche de l'appareil à une prise de courant protégée selon les règles de l'art.

Utilisation

Avis
Évitez de laisser les portes et les fenêtres ouvertes.

Une fois mis en marche, l'appareil fonctionne de manière entièrement automatique.

Éléments de commande

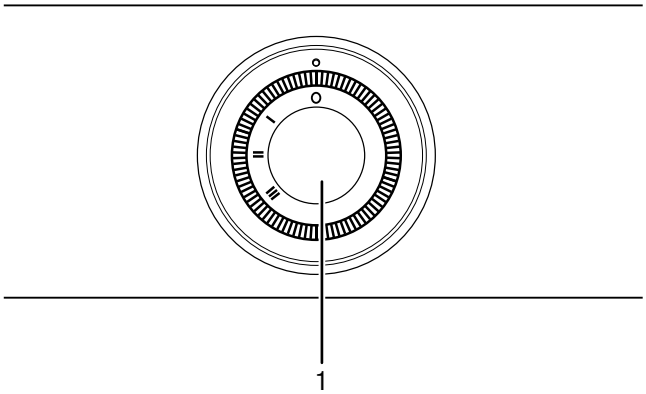

N°	Désignation
1	Interrupteur marche/arrêt

Mettre en marche l'appareil/Sélectionner la vitesse de ventilation

Après avoir installé l'appareil en suivant la description du chapitre Mise en service, vous pouvez le mettre en marche.

1. Placez l'interrupteur marche/arrêt (1) sur la vitesse de ventilation désirée.
   Niveau I = Vitesse de ventilation basse
   Niveau II = Vitesse de ventilation moyenne
   Niveau III = Vitesse de ventilation élevée
   ⇨ L'appareil est en marche.

Ionisation

Cette fonction permet non seulement de purifier l'air ambiant grâce au filtre HEPA, mais également par le biais d'ions. Les ions libérés permettent d'éliminer les pollens, la poussière, les virus et les bactéries en suspension dans l'air ambiant.

L'ionisation démarre automatiquement quand vous mettez l'appareil en marche. Il est impossible de désactiver l'ionisation.

Mise hors service

Avertissement relatif à la tension électrique
Ne touchez jamais la fiche d'alimentation avec des mains humides ou mouillées.

- Placez l'interrupteur marche/arrêt (1) sur la position **0**.
- Débranchez le cordon d'alimentation de la prise murale en tirant sur la fiche secteur.
- Nettoyez l'appareil conformément aux indications figurant au chapitre Maintenance.
- Stockez l'appareil conformément aux indications figurant dans le chapitre Stockage.

Accessoires disponibles

Avertissement
Utilisez uniquement les accessoires et les appareils auxiliaires mentionnés dans le manuel d'utilisation. L'utilisation d'autres outils et d'autres accessoires que ceux recommandés dans le manuel d'utilisation peut encourir un risque de blessure.

Désignation	Numéro d'article
Filtre HEPA, catégorie de filtration H11	7.160.000.510

Défauts et pannes

Dans le cadre de sa production, le bon fonctionnement de l'appareil a été contrôlé à plusieurs reprises. Malgré tout, si l'appareil devait présenter des dysfonctionnements, contrôlez-le en vous conformant à la liste suivante.

L'appareil ne se met pas en marche :

- Vérifiez le raccordement au secteur.
- Vérifiez le bon état du câble électrique et de la fiche d'alimentation.
- Vérifiez le fusible ou le disjoncteur secteur.
- Attendez 10 minutes avant de redémarrer l'appareil. Si l'appareil ne démarre pas, faites réviser l'appareil par une entreprise spécialisée ou par la société Trotec.

L'appareil est bruyant ou il vibre :

- Vérifiez si l'appareil est stable et bien installé en position verticale.

L'appareil fonctionne avec une puissance réduite :

- Vérifiez si le filtre HEPA est encrassé. Le cas échéant, nettoyez ou remplacez le filtre HEPA.
- La sortie d'air n'est pas libre. Vérifiez que la sortie d'air ne soit pas bloquée. Le cas échéant, retirez les objets de la sortie d'air.
- La housse en plastique du filtre HEPA n'est pas retirée avant l'insertion. Retirez le filtre HEPA de la housse en plastique.

L'appareil fonctionne sans puissance ou la qualité de l'air ne s'améliore pas :

- Vérifiez la fermeture de la fenêtre et de la porte de la pièce. Le cas échéant, fermez-la.
- Le filtre HEPA n'est pas inséré. Insérez le filtre HEPA.
- Vérifiez l'écart minimum avec le mur ou d'autres objets. Le cas échéant, placez l'appareil plus loin dans la pièce.

L'appareil diffuse une odeur désagréable :

- Vérifiez si le filtre HEPA est encrassé. Le cas échéant, nettoyez ou remplacez le filtre HEPA.
- présence de fumée, par exemple une forte fumée de tabac ou d'odeurs, voire d'impuretés sont présentes dans l'air. Aérez la pièce

Avis
Attendez au moins 3 minutes après toute intervention de maintenance ou de réparation. Vous pouvez alors remettre l'appareil en marche.

Même après vérification, l'appareil ne fonctionne toujours pas parfaitement ?

Contactez le service après-vente. Le cas échéant, faites réparer l'appareil par une entreprise d'électricité spécialisée ou par la société Trotec.

Entretien

Avant toute opération de maintenance

Avertissement relatif à la tension électrique
Ne touchez jamais la fiche d'alimentation avec des mains humides ou mouillées.

- Arrêtez l'appareil.
- Débranchez le cordon d'alimentation de la prise murale en tirant sur la fiche secteur.

Avertissement relatif à la tension électrique
Tout travail nécessitant l'ouverture du boîtier est à réaliser par une entreprise spécialisée homologuée ou par la société Trotec.

Nettoyer le boîtier

Nettoyez le boîtier avec un chiffon humide, doux et sans peluches. Veillez à ce que de l'humidité ne pénètre pas dans le boîtier. Veillez à ce qu'aucune humidité ne puisse entrer en contact avec les composants électriques. N'utilisez pas de détergents agressifs, comme les aérosols de nettoyage, les solvants, les nettoyants à base d'alcool ou les produits abrasifs pour humidifier le chiffon.

Contrôle visuel de l'intérieur de l'appareil pour détecter des encrassements

1. Retirez le filtre à air.
2. Munissez-vous d'une lampe de poche pour éclairer l'intérieur de l'appareil.
3. Examinez l'intérieur de l'appareil pour détecter des encrassements.
4. Si vous détectez une épaisse couche de poussière, nettoyez l'intérieur de l'appareil avec de l'air comprimé ou de l'eau.
5. Remettez le filtre à air en place.

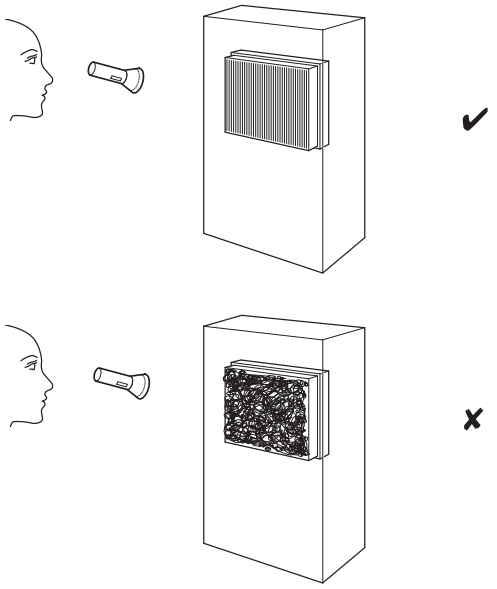

Changement de filtre HEPA

Avis
N'utilisez jamais l'appareil sans filtre HEPA !

Avis
Le filtre HEPA n'est pas lavable. Ne nettoyez pas le filtre HEPA avec de l'eau ou un détergent liquide.

- Il est nécessaire de changer le filtre HEPA dès qu'il est sale. Cela se traduit, par exemple, par une capacité réduite (voir chapitre Défauts et pannes).
- Avant la mise en marche, assurez-vous que le filtre HEPA a bien été mis en place.
- L'appareil ne peut pas remplir sa fonction de purificateur d'air et l'intérieur de l'appareil se salit sans filtre HEPA.

Le filtre HEPA doit être remplacé lorsqu'il est fortement encrassé.

La durée d'utilisation s'élève à 6 mois environ, selon le degré de pollution de l'air.

Si nécessaire, effectuez un contrôle visuel de l'encrassement du filtre HEPA.

1. Tournez le cache de l'appareil (2) dans le sens contraire des aiguilles d'une montre. Observez la marque (6) sur le côté de droite de cache de l'appareil. Vous devez tourner le cache de l'appareil (2) de la position fermée (7) à la position ouverte (8).

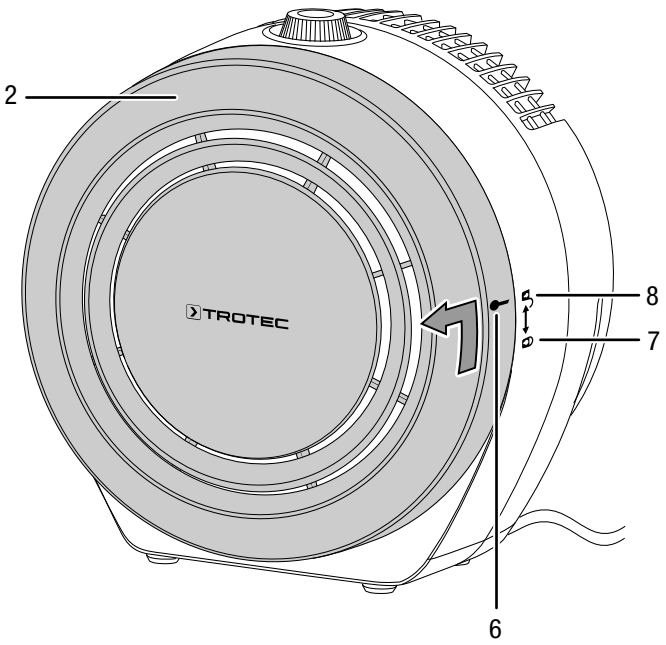

2. Ôtez le cache de l'appareil (2).

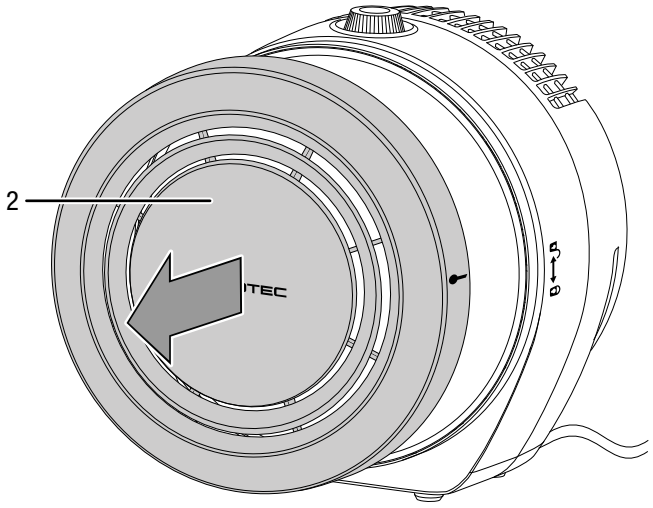

3. Sortez le filtre HEPA usé (10) avec la languette (9) de l'appareil.

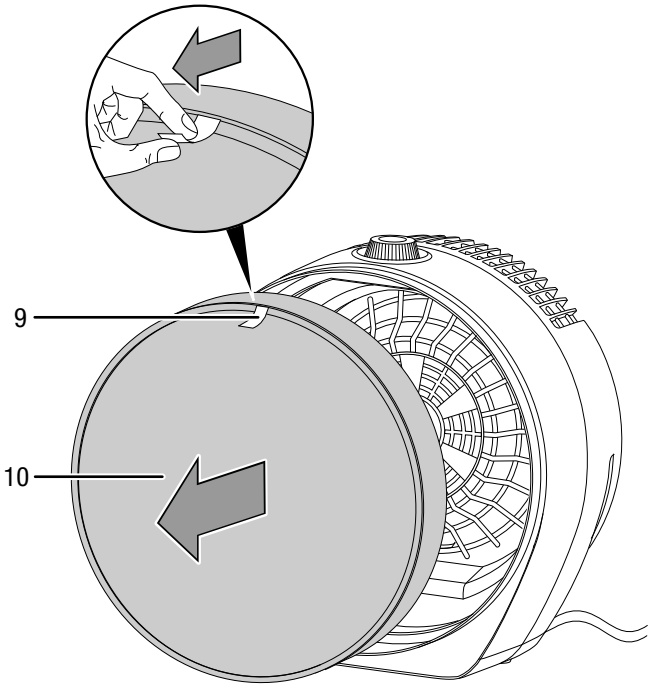

4. Éliminez le filtre HEPA utilisé conformément à la législation nationale en vigueur.
5. Retirez le nouveau filtre HEPA de la housse en plastique. L'avant du filtre HEPA est doté d'un préfiltre en fibres synthétiques et d'une languette (9).

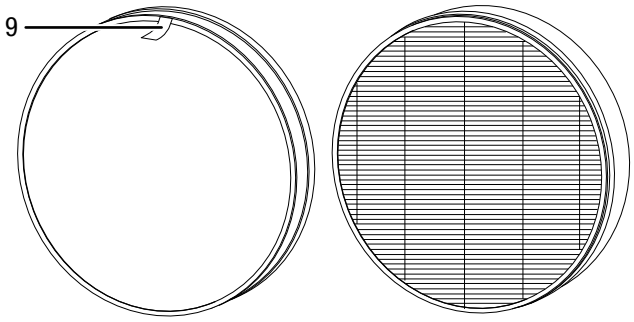

6. Réinsérez le nouveau filtre HEPA dans l'appareil. Veillez à ce que la languette (9) se trouve à l'extérieur.

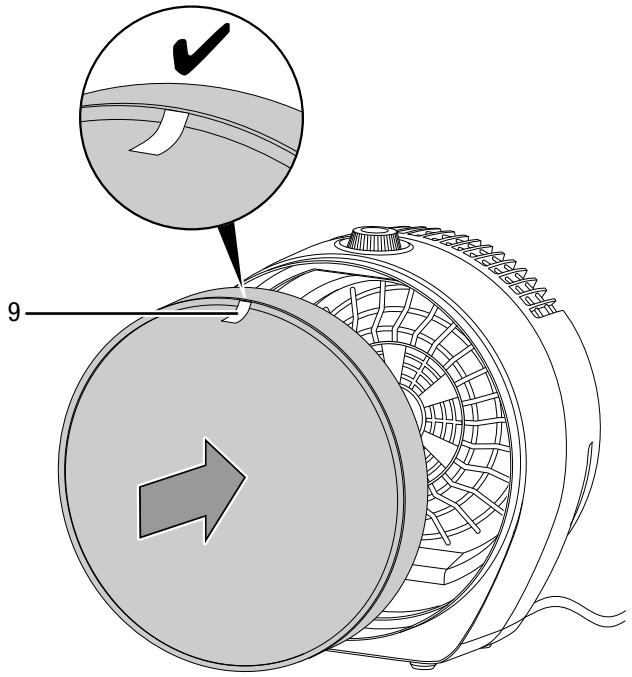

7. Replacez le cache (2) sur l'appareil. Veillez à ce que la marque (6) du cache de l'appareil et la marque (8) du côté de droite de l'appareil se superposent. Tournez le cache de l'appareil (2) de la position ouverte (8) à la position fermée (7).

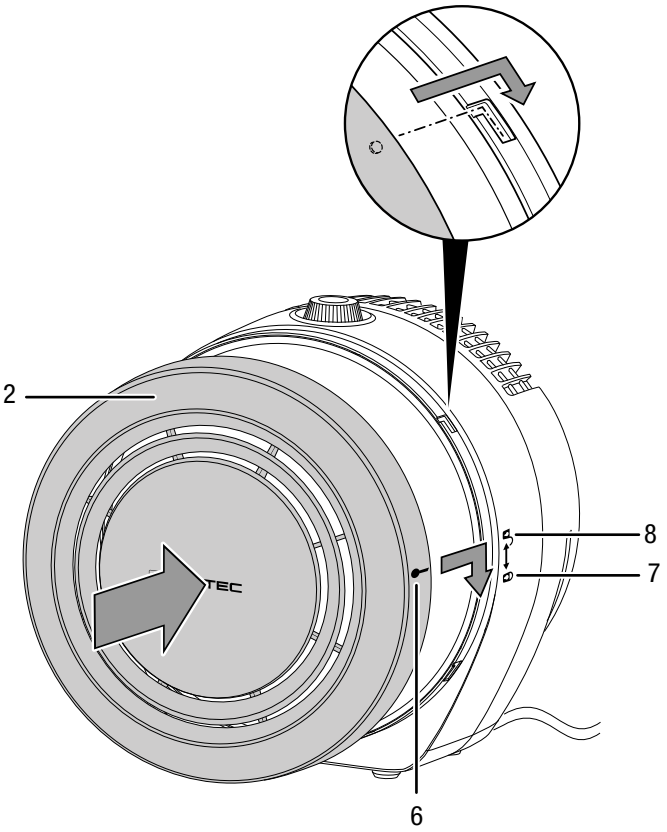

Annexe technique

Caractéristiques techniques

Paramètres	Valeur
Modèle	**AirgoClean 10 E**
Numéro d'article	1.580.001.010
indiqué pour les pièces	20 m^2/50 m^3
Débit d'air avec filtre HEPA Niveau de ventilation I Niveau de ventilation II Niveau de ventilation III	 55 m^3/h 105 m^3/h 135 m^3/h
Température ambiante	0 °C à 35 °C
Plage de fonctionnement	de 0 % à 90 % HR
Raccordement secteur	1/N/PE~230 V/50 Hz
Puissance absorbée	45 W
Courant nominal	0,2 A
Niveau de pression sonore (1 m de distance)	54,4 dB (A)
Dimensions (profondeur x largeur x hauteur)	183 x 272 x 296 mm
Distance minimale par rapport aux murs et objets A : haut B : derrière C : côté D : devant	 30 cm 30 cm 30 cm 30 cm
Poids	2,5 kg

Élimination des déchets

Le pictogramme représentant une poubelle barrée, apposé sur un appareil électrique ou électronique, signifie que celui-ci ne doit pas être éliminé avec les ordures ménagères. Des points de collecte gratuits pour les appareils électriques ou électroniques usagés sont à votre disposition à proximité de chez vous. Les autorités de votre ville ou de votre commune peuvent vous en fournir les adresses. Notre site Internet www.trotec24.com vous informe également sur les autres possibilités de retour que nous proposons.

La collecte séparée des appareils électriques et électroniques usagés permet leur réutilisation éventuelle, le recyclage des matériaux constitutifs et les autres formes de recyclage tout en évitant les conséquences négatives pour l'environnement et la santé des produits dangereux qu'ils sont susceptibles de contenir.

Trotec GmbH & Co. KG

Grebbener Str. 7
D-52525 Heinsberg
+49 2452 962-400
+49 2452 962-200

info@trotec.com
www.trotec.com